TFA.me ID-09
WLAN Funk-Wetterstation
Kat.-Nr. 35.8114.10

Lieferumfang

- WLAN Funk-Wetterstation (Basisstation)
- Netzadapter für Basisstation
- Poolsender ID-A5 (Kat.Nr. 30.3907.02)
- Schnellstart-Anleitung

D

Vielen Dank, dass Sie sich für dieses Gerät von TFA Dostmann entschieden haben.

Bevor Sie mit dem Gerät arbeiten

Lesen Sie sich bitte die Bedienungsanleitungen genau durch. Durch die Beachtung der Anleitungen vermeiden Sie auch Beschädigungen des Gerätes und die Gefährdung Ihrer gesetzlichen Mängelrechte durch Fehlgebrauch. Für Schäden, die aus Nichtbeachtung dieser Bedienungsanleitung verursacht werden, übernehmen wir keine Haftung. Ebenso haften wir nicht für inkorrekte Messwerte und Folgen, die sich aus solchen ergeben können. Beachten Sie besonders die Sicherheits- und Entsorgungshinweise in der mit dem Gerät gelieferten Schnellstart-Anleitung! Bewahren Sie alle Anleitungen gut auf!

Bedienungsanleitungen

Art der Bedienungsanleitung/Sprachen	Wo zu finden	Inhalt
Bedienungsanleitung für 35.8114.10 D-GB	Diese Anleitung	✓ Funktionsbeschreibung der WLAN-Funk-Wetterstation
Schnellstart-Anleitung für 35.8114.10 D-GB-F-I-NL-E	Im Lieferumfang und Homepage **Hier aufrufen!**	✓ Inbetriebnahme ✓ Technische Daten ✓ Sicherheitshinweise ✓ Entsorgungshinweise ✓ Konformitätserklärung
Anleitung TFA.me allgemein D-GB	go.tfa.me Web Portal **Hier aufrufen!**	✓ Inbetriebnahme allgemein ✓ Funktionsbeschreibung des TFA.me Portals
FAQ Häufig gestellte Fragen D-GB	**Fragen allgemein** **Fragen TFA.me Portal** **Fragen TFA.me Inbetriebnahme**	✓ Allgemeinen Fragen und Antworten ✓ Fragen und Antworten zum TFA.me Portal ✓ Fragen und Antworten zur Inbetriebnahme

Zu Ihrer Sicherheit

Das Produkt ist ausschließlich für den beschriebenen Einsatzbereich geeignet. Verwenden Sie das Produkt nicht anders, als in diesen Anleitungen dargestellt wird. Das eigenmächtige Reparieren, Umbauen oder Verändern der Geräte ist nicht gestattet.

Einsatzbereich und alle Vorteile Ihres neuen Gerätes auf einen Blick

- Lokale Profi-Prognose von wetter.com für 4 Tage
- 41 verschiedene Wettersymbole, tägliche Höchst- und Tiefsttemperaturen
- Warnfunktion bei Sturm, Starkregen, Blitzeis, Hitze oder hohem UV-Wert
- Kabellose Übertragung der Wassertemperatur über Sender (868 MHz, max. 100 m)
- Anzeige der Innentemperatur und Luftfeuchtigkeit
- Beleuchtetes Display mit 4 Helligkeitsstufen und Dimmfunktion
- Uhrzeit mit Datum oder Wochentag (6 Sprachen)
- Zum Aufstellen oder an die Wand hängen
- Abmessung und Gewicht: 132 x 32 (47) x 132 (137) mm, 188 g
- Inklusive Netzteil, Batterien 3 x AA (Backup) und 2 x AA (für Sender) nicht inklusive

Mit Gateway-Funktion zum Online-Abruf der Messwerte auf dem kostenfreien TFA.me Portal:

Nach der Registrierung auf **go.TFA.me** können die Temperatur- und Luftfeuchtigkeitswerte der Innensensoren, des mitgelieferten Außensenders und optional die Messwerte von insgesamt bis zu 50 TFA-ID Sendern, die sich in Reichweite der Station befinden, online überwacht und ausgewertet werden. Der Funktionsumfang des TFA.me Portals beinhaltet eine Alarmfunktion via E-Mail, eine übersichtliche Diagramm-Funktion und Export-Möglichkeiten sowie eine Daten-Speicherung für mind. 12 Monate. Die Spracheinstellung ist Deutsch oder Englisch.

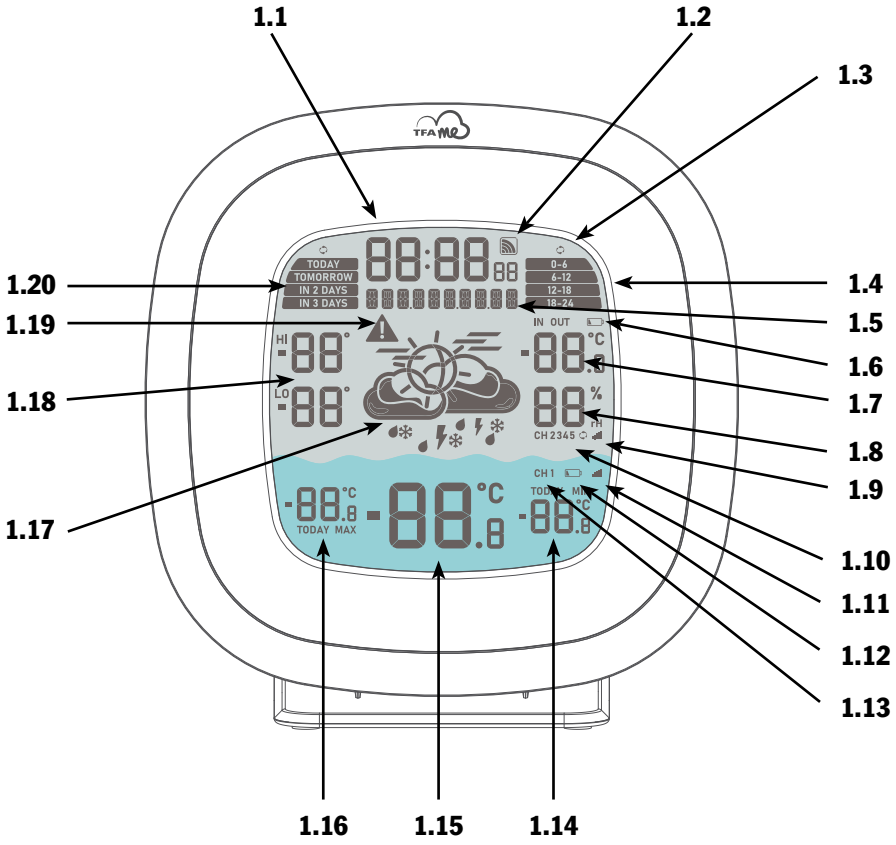

Bestandteile

Basisstation

1. Display

1.1 Uhrzeit
1.2 Empfangssymbol WLAN
1.3 Rotationssymbol
1.4 Tagesabschnitt der Vorhersage
1.5 Datum / Wochentag / Info-Feld
1.6 Batteriesymvbol für die Basisstation
1.7 Innentemperatur / Außentemperatur
1.8 Innenluftfeuchtigkeit / Außenluftfeuchtigkeit
1.9 Empfangssymbol für T/H-Sender
1.10 Kanal 2/3/4/5 und Kanalwechsel-Symbol
1.11 Empfangssymbol für Poolsender
1.12 Batteriesymbol für Poolsender
1.13 Kanal 1
1.14 Tagestiefstwert Wassertemperatur
1.15 Aktuelle Wassertemperatur
1.16 Tageshöchstwert Wassertemperatur
1.17 Wettersymbol für den angezeigten Tag/Tagesabschnitt
1.18 Höchst- und Tiefstwerte für den angezeigten Tag
1.19 Warnsymbol kritische Wetterlage
1.20 Tag der Vorhersage

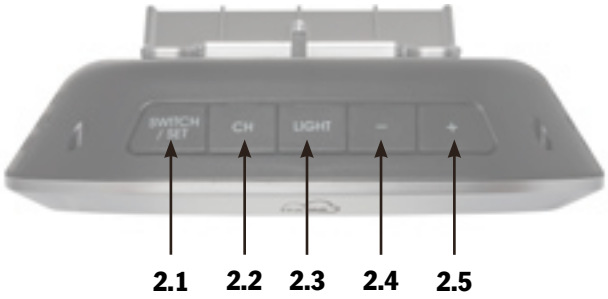

2. Tasten

2.1 SWITCH/SET Taste
2.2 CH Taste
2.3 LIGHT Taste
2.4 – Taste
2.5 + Taste
2.6 GATEWAY Taste

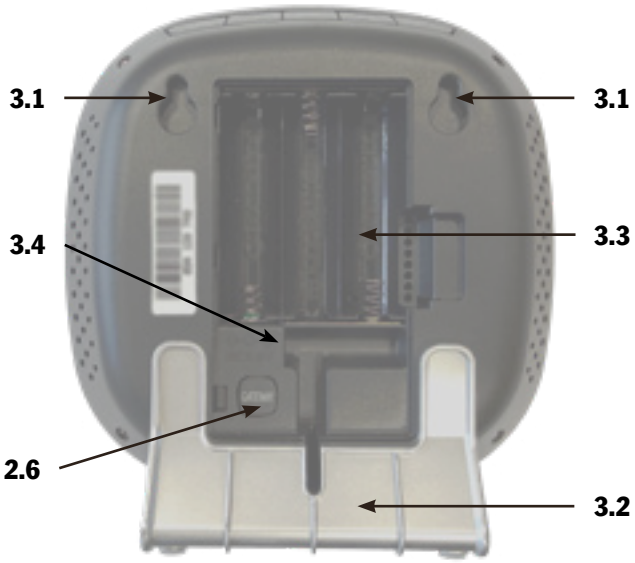

3. Gehäuse

3.1 Aufhängeösen
3.2 Ständer (abnehmbar)
3.3 Batteriefach
3.4 Netzanschluss

4. Sender

Display

4.1 Übertragungssymbol
4.2 Wassertemperatur
4.3 Batteriesymbol

Gehäuse & Tasten

4.4 Öse für Kordel
4.5 Sensor
4.6 Verschlussdeckel
4.7 Batteriecontainer
4.8 TFA-ID ID-Code
4.9 Dichtungsring

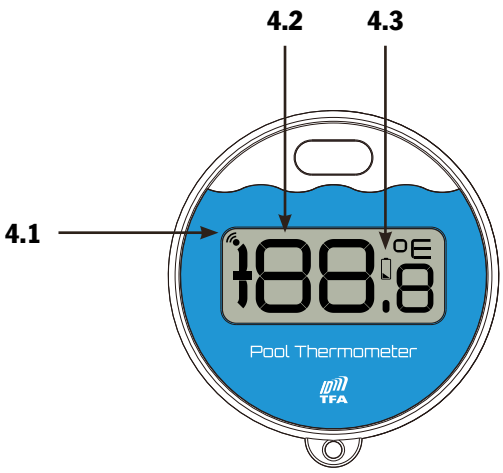

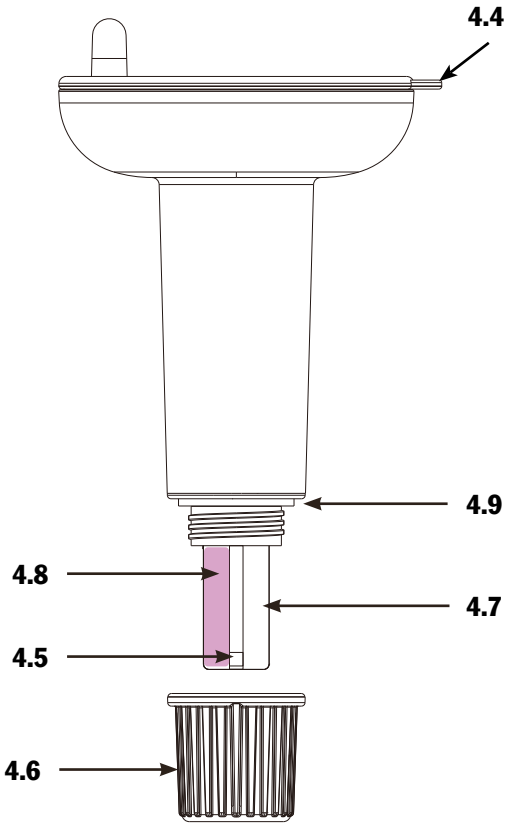

Erste Inbetriebnahme

Nehmen Sie sich die **Schnellstart-Anleitung** zur Hand und folgen Sie den einzelnen Schritten.
Für die Inbetriebnahme Ihrer TFA.me Station muss diese zunächst über Ihr WLAN-Netzwerk mit dem Internet verbunden werden. Anschließend ist eine Standortkonfiguration erforderlich, um die korrekte Ortszeit und die Wettervorhersage für diesen Standort zu erhalten. Zum Schluss erfolgt die Inbetriebnahme des Senders.

Eine Registrierung und ein Account auf dem TFA.me Portal sind nur dann notwendig, wenn Sie die lokalen Messwerte Ihrer TFA.me Geräte auch online über das Portal abfragen möchten. Weitere Informationen zur Registrierung und Einrichtung finden Sie im **go.tfa.me** Portal.

Bedienung

Information über die letzte Aktualisierung der Wetterdaten, Auswahl Kalenderanzeige und Sprache

- Wenn Sie die SWITCH/SET Taste für drei Sekunden gedrückt halten, gelangen Sie in den Einstellmodus.
- Es erscheint die Information über die letzte Aktualisierung der Wetterdaten. Alle Wettersymbole und Vorhersagedaten beginnen zu blinken und Uhrzeit und Datum der letzten Wetterdatenaktualisierung werden angezeigt.
- Drücken Sie noch einmal die SWITCH/SET Taste. DATUM (Voreinstellung) blinkt.
- Mit der + oder - Taste können Sie zwischen DATUM oder WOCHENTAG als ständige Anzeige oder einem WECHSEL beider Anzeigen alle 5 Sekunden wählen.
- Drücken Sie noch einmal die SWITCH/SET Taste. DEUTSCH (Voreinstellung) blinkt.
- Mit der + oder - Taste können Sie die Spracheinstellung für die Wochentage und das Menü auswählen: DEUTSCH, ENGLISH, DUTCH, ESPANOL, ITALIANO, FRANCAIS.
- Drücken Sie noch einmal die SWITCH/SET Taste, kehren Sie in den Normalmodus zurück.
- Das Gerät verlässt automatisch den Einstellmodus, wenn länger als 20 Sekunden keine Taste gedrückt wird. Das Gerät übernimmt dann automatisch die bisher getätigten Einstellungen.

Anzeige der Wettervorhersage

Das Gerät bietet zwei Anzeigeoptionen:

Fig. A: 1-Tages-Vorhersage

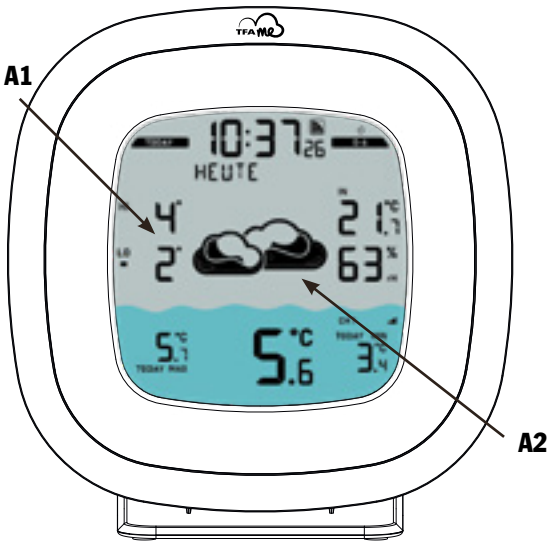

Fig. B: 4-Tages-Vorhersage rotierend

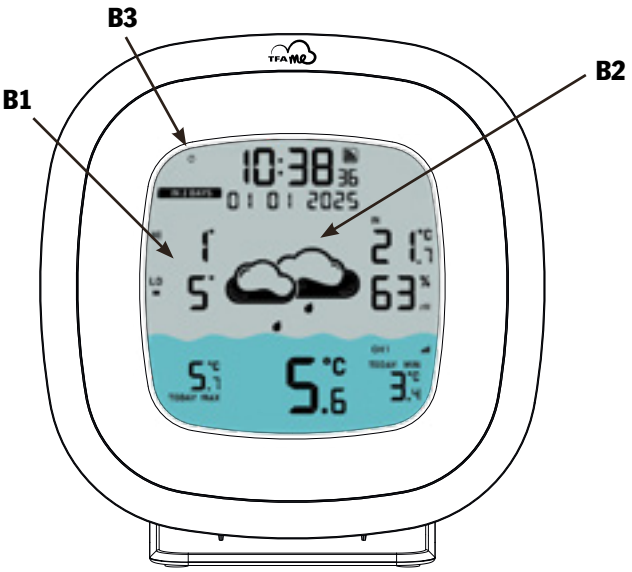

1-Tages-Vorhersage (Beispiel Fig. A):
Ausschließlich für „HEUTE“ und „MORGEN“

A1: HI Höchsttemperatur und LO Tiefsttemperatur für den angezeigten Tag (TODAY)

A2: Wettersymbol für den jeweiligen Tagesabschnitt: 00-06 Uhr, 06-12 Uhr, 12-18 Uhr, 18-24 Uhr alle 5 Sekunden rotierend

4-Tages-Vorhersage rotierend (Fig. B):
Vorhersage für jeden einzelnen Tag alle 5 Sekunden rotierend

B1: HI Höchsttemperatur und LO Tiefsttemperatur für den angezeigten Tag (IN 2 DAYS)

B2: Wettersymbol für den angezeigten Tag (IN 2 DAYS)

B3: Das Rotationssymbol wird dauerhaft im Display angezeigt

Abfrage der Vorhersagen:

Schalten Sie im Normalmodus mit der SWITCH/SET Taste zwischen folgenden 3 verschiedenen Wettervorhersage-Anzeigen um:

Vorhersagezeitraum

	Gesamt	**Tag 1**	**Tag 2**	**Tag 3**	**Tag 4**
Tastendruck	**Vorhersage-zeitraum**	Heute **TODAY**	Morgen **TOMORROW**	Übermorgen **IN 2 DAYS**	In 3 Tagen **IN 3 DAYS**
Voreinstellung	1 Tag (1)	☼☼☼☼			
↳ **SWITCH/SET**	1 Tag (2)		☼☼☼☼		
↳ **SWITCH/SET**	1 Tag (rotierend)	✹	✹	✹	✹

✹ Ganzer Tag | ☼ Tagesabschnitt

Die zuletzt gewählte Einstellung bleibt permanent stehen.

Wettersymbole

Um Ihnen möglichst detaillierte Wetterinformationen zu geben, kann das Wettersymbol in über 40 verschiedenen Varianten dargestellt werden. Es gibt 14 Wettersymbole nur für den Tag, 14 Wettersymbole nur für die Nacht und 13 Symbole, die gleichermaßen für Tag und Nacht angezeigt werden:

Bezeichnung	**klarer Himmel**	**leicht bewölkt**	**überwiegend bewölkt**	**bedeckt**	**leichter Regen**	**Regen**
Ganzer Tag (00-24) Vormittag (06-12) Nachmittag (12-18)						
Abends (18-24) Nachts (00-06)						

Bezeichnung	**starker Regen**	**Schneeregen/Graupel**	**leichter Schneefall**	**Schneefall**	**starker Schneefall**	**leichte Regen-Schauer**
Ganzer Tag (00-24) Vormittag (06-12) Nachmittag (12-18)						
Abends (18-24) Nachts (00-06)						

Bezeichnung	**Regen-Schauer**	**starke Regen-Schauer**	**Schnee-Schauer**	**starke Schnee-Schauer**	**Schneeregen- / Graupel-Schauer**	**leichter Nebel**
Ganzer Tag (00-24) Vormittag (06-12) Nachmittag (12-18)						
Abends (18-24) Nachts (00-06)						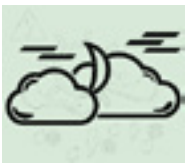

Bezeichnung	starker Nebel	trockenes Gewitter	leichter Gewitter-Regen	Gewitter-Regen	starker Gewitter-Regen	überwiegend bewölkt, trockenes Gewitter
Ganzer Tag (00-24) Vormittag (06-12) Nachmittag (12-18)						
Abends (18-24) Nachts (00-06)						

Bezeichnung	leichte Gewitter-Schauer	Gewitter-Schauer	starke Gewitter-Schauer
Ganzer Tag (00-24) Vormittag (06-12) Nachmittag (12-18)			
Abends (18-24) Nachts (00-06)			

Zusätzliche Wetterinformationen

- **Tageshöchst- und Tiefsttemperatur**
  Zusätzlich zur aktuellen Wetterinformation sagt Ihnen die Station die Tageshöchst- und Tiefsttemperatur voraus. Beachten Sie, dass Abweichungen nach oben oder unten auftreten können, insbesondere in Regionen mit größeren Höhenunterschieden.
- **Warnfunktion**
  Bei Warnlagen für Sturm, Starkregen, Blitzeis, Hitze oder hohem UV-Wert erscheint ein Warndreieck neben dem angezeigten Tag bzw. Tagesabschnitt.

⚠	Warnlage	Ganzer Tag	Tagesabschnitt
Regen	Achtung - bei massiven Niederschlagsmengen	Niederschlagsmenge 1Std. ≥ 15 mm	
		Niederschlagsmenge 24-Std.-Zeitraum ≥ 30 mm	Niederschlagsmenge 6-Std.-Zeitraum ≥ 20 mm
Wind	Achtung - Sturmböen	Windböen ≥ 8 bft / 75 km/h	
Hitze	Achtung - bei extremer Hitze	Tageshöchsttemperatur HI ≥ 35°C (Warnanzeige am Nachmittag)	
UV	Achtung - bei massiver UV-Strahlung	UV-Index ≥ 8	
Blitzeis/ Eisregen	Achtung - bei Blitzeis/Eisregen	Warnereignis wird von wetter.com vorhersagt (i.d.R. in Verbindung mit Schneeregen/Graupel)	

Display-Beleuchtung (im Normalbetrieb mit Netzteil)

- Für die Display-Beleuchtung stehen 5 Einstellmöglichkeiten zur Wahl:
- Mit einem einfachen Tastendruck der Taste LIGHT kann zwischen LICHT AUS (Display-Beleuchtung deaktiviert), und den Stufen LVL „1“ (minimale Helligkeit), „2“, „3“ (Voreinstellung) und „4“ (maximale Helligkeit) gewählt werden. Die zuletzt gewählte Stufe bleibt dann dauerhaft aktiv.

Hinweis: Die Beleuchtung im Dauerbetrieb funktioniert nur über Netzadapter! Im reinen Batteriebetrieb ist die Hintergrundbeleuchtung immer ausgeschaltet und wird mit der LIGHT Taste für 10 Sekunden aktiviert.

AutoDim-Funktion

Es lässt sich auf Wunsch eine automatische Dimm-Funktion für die Nachtstunden aktivieren.
Die Display-Beleuchtung wird dann automatisch für den festgelegten Zeitbereich auf Level 1 geschaltet oder ausgeschaltet.

- Drücken und halten Sie die Taste LIGHT für 5 Sekunden. Anschließend wird AUTO DIM angezeigt und die Voreinstellung AUS blinkt. Nutzen Sie nun die Taste + oder -, um AN auszuwählen. Bestätigen Sie die Eingabe mit der LIGHT Taste.
- Die Voreinstellung 22:00 für den Startzeitpunkt DIM START blinkt. Nutzen Sie die Taste + oder -, um den Startzeitpunkt anzupassen (volle Stunden). Bestätigen Sie die Eingabe mit der LIGHT Taste.
- Die Voreinstellung 06:00 für den Endzeitpunkt DIM ENDE blinkt. Nutzen Sie die Taste + oder -, um den Endzeitpunkt anzupassen (volle Stunden). Bestätigen Sie die Eingabe mit der LIGHT Taste.
- Sie können nun mit der + oder – Taste einstellen, ob die Display-Beleuchtung während der automatischen Dimm-Funktion auf Level 1 (DIM.LVL 1) aktiviert ist oder ausgeschaltet ist (DIM.LVL AUS). Bestätigen Sie die Eingabe mit der LIGHT Taste, um in den Normalmodus zurückzukehren.

Funksender

- Nach der Inbetriebnahme des mitgelieferten Poolsenders für die Wassertemperatur ID-A5 (wie in der Schnellstart-Anleitung beschrieben), erscheinen die Messwerte auf der Station.
- Neben der aktuellen Wassertemperatur werden die täglichen Höchst- und Tiefstwerte der Wassertemperatur angezeigt.
- Diese werden automatisch täglich um 00:00 Uhr zurückgesetzt.

Optional: Thermo-Hygrosender

- Auf dem Display der Station können maximal 4 Thermo-Hygrosender angezeigt werden. Jeder Sender besitzt eine eigene feste Identifikationsnummer (neunstellig, alphanumerisch). Diese ID-Nummer ist auf dem jeweiligen Sender angebracht.
- Halten Sie die TX Taste im Batteriefach des Senders für 5 Sekunden gedrückt, wird die ID-Nummer auch auf dem Display des Senders angezeigt (je drei Ziffern nacheinander).
- Wenn Sie mehrere Funksender angeschlossen haben, wechseln Sie mit der CH Taste zwischen den Kanälen 2 bis 5. Die ID-Nummer des empfangenen Senders erscheint kurz und die Außenwerte werden auf dem Display der Basisstation angezeigt.
- Sie können auch einen automatischen Kanalwechsel einstellen. Nach dem letzten registrierten Sender erscheint bei erneuter Bedienung der CH Taste das Kreissymbol für automatischen Kanalwechsel.
- Drücken Sie die CH Taste noch einmal, um die Funktion auszuschalten.

Verlust des Sendersignals

- Wenn nach erfolgreichem Empfang der Kontakt zwischen Sender und Empfänger zu einem späteren Zeitpunkt verloren geht, werden die zuletzt übertragenen Werte für 30 Minuten weiterhin angezeigt, danach erscheinen Striche „- -“.
  Das Empfangssymbol für den Sender verschwindet.
- Nach 60 Minuten ohne Aktualisierung erfolgt automatisch eine Suche (5 Minuten) nach dem registrierten Sender. Sollten keine Messwerte empfangen worden sein, wird die Suche alle 60 Minuten wiederholt. Während der Sendersuche blinkt das Empfangssymbol für den Sender.

Hinweis: Bei der automatischen Suche nach einem verlorenen Sender werden nur bekannte Sender (mit bereits registrierter individueller ID) gesucht und akzeptiert. Sender mit neuen IDs werden von der Station nur in der Situation der ersten Sendersuche nach dem Einschalten des Geräts und mit der manuellen Sendersuche empfangen.

Manuelle Sendersuche

Pool

- Halten Sie die - Taste für drei Sekunden gedrückt. Ein Signalton ertönt und die Sendersuche beginnt.
- Das Funkempfangssymbol für den Poolsender blinkt.

Thermo-Hygrosender

- Wählen Sie mit der CH Taste auf der Basisstation den gewünschten Kanal aus.
- Halten Sie die CH Taste für drei Sekunden gedrückt. Ein Signalton ertönt. Eine bereits registrierte Sender-ID auf diesem Kanal wird gelöscht und die Sendersuche beginnt.
- Das Funkempfangssymbol für den Sender blinkt. Drücken Sie nun kurz die TX Taste im Batteriefach des Senders. Die Übertragung der Daten erfolgt sofort und bei erfolgreichem Empfang werden die Außenwerte auf der Basisstation angezeigt.

Energieversorgung

- Die Basisstation ist so konzipiert, dass sie für einen Normalbetrieb mit dem mitgelieferten Netzteil betrieben werden muss.
  Die Batterien 3 x 1,5 V AA (nicht inklusive) erhalten bei Stromausfall die Funktion aufrecht, damit keine Neueinstellung vorgenommen werden muss und die Einstellungen erhalten bleiben.
- Im reinen Batteriebetrieb befindet sich die Station im Energiesparmodus, um den Stromverbrauch zu reduzieren. Ohne Netzteil funktionieren die WLAN-Funktionen und die Online-Verbindung nicht. Es gibt keine dauerhafte Displaybeleuchtung (nur auf Tastendruck).

Batteriewechsel

- Sobald das Batteriesymbol im Displaybereich des Poolsenders auf der Basisstation oder im Display des Senders erscheint, wechseln Sie bitte die Batterien im Poolsender.
- Sobald im Anzeigebereich der Innenwerte das Batterie-Symbol angezeigt wird, sind entweder keine Pufferbatterien in der Basisstation eingelegt oder sie sollten gewechselt werden.
- Wenn die Spannung im reinen Batteriebetrieb den Mindestwert erreicht, beginnt das Batteriesymbol zu blinken.
  Unter dieser Bedingung besteht ein hohes Risiko eines Systemabsturzes. Wechseln Sie sofort die Batterien in der Basisstation.

Wiederholte Inbetriebnahme

- Wenn das Gerät schon einmal in Betrieb genommen wurde und das WLAN-Modul noch Netzwerkdaten (SSID & PW) in seinem Speicher hat, blinkt das WLAN-Symbol nach dem Einstecken des Netzteils und versucht, sich mit Internet und Server automatisch zu verbinden.
- Nach erfolgreicher Verbindung mit dem lokalen WLAN und dem Internet wird das WLAN-Symbol konstant angezeigt.
- Ist die Verbindung mit dem Server gegeben, erscheint auch der Rahmen um das Symbol.
- Falls der Server bereits eine Ortseinstellung für diese Geräte-ID hat, wird nach einer kurzen Wartezeit, in der Regel 10 bis 20 Sekunden, die entsprechende Ortszeit und das Datum vom Server empfangen sowie die Wetterdaten.
- Während der Inbetriebnahme blinkt auch das Übertragungssymbol für den Außensender.

Geräte-IDs beauskunften

Gateway

- Drücken Sie die CH Taste während die Anzeige „IN“ aktiv ist, zeigt die Station für 5 Sekunden die Geräte-ID des eingebauten WLAN-Gateway-Moduls an (9-stellig).

WLAN-Version, Firmware-Version, DU-Firmware-Version und aktuelle IP-Adresse

- Wenn Sie die + Taste im Normalmodus für 3 Sekunden gedrückt halten, zeigt die Station Angaben zur Firmware-Version für das WLAN-Modul (WIFI XXXX, für 2x 4 Sekunden), anschließend zur Geräte-Firmware (DU XXXX, für 4 Sekunden), dann erscheint „IP XXX.“ (die ersten 3 Ziffern) für 4 Sekunden, danach werden die restlichen 9 Ziffern der IP-Adresse „XXX.XXX.XXX“ für 4 Sekunden angezeigt. Danach kehrt das Gerät wieder in den Normalmodus zurück.

Wenn derzeit keine Verbindung zu einem Netzwerk besteht, erscheinen für die IP-Adresse nur Striche („----“), im AccessPoint-Modus wird die vorprogrammierte IP für den AP-Modus angezeigt, nach erfolgreicher Verbindung mit dem lokalen Netzwerk wird die IP im lokalen Netzwerk angezeigt.

Firmware-Update

- Es besteht die Möglichkeit ein Firmware- und/oder DU-Firmware-Update durchzuführen. Sie können im TFA.me Portal (go.TFA.me) in der Fußzeile den Punkt „OTA“ auswählen. Ist der OTA-Bereich geöffnet, können Sie die ID-Nummer Ihrer Station eingeben. Das System prüft dann, ob eine neuere Firmware / DU-Firmware verfügbar ist. Falls ja, können Sie das Update direkt durchführen, indem Sie den Anweisungen im OTA-Bereich folgen.

Factory-Reset

- Im Falle einer gravierenden Fehlfunktion oder wenn Sie alle Einstellungen und Speicher der Station und des WLAN-Gateway-Moduls auf Werkseinstellungen zurücksetzen möchten, drücken und halten Sie die Tasten + und - für 5 Sekunden gleichzeitig gedrückt. Ein Signalton ertönt. RESET erscheint im Display, rechts daneben ein sich im Laufe des Prozesses veränderndes Symbol. Zum Abschluss nach ca. 30 Sekunden ertönt ein weiterer Signalton.
- Das Gerät muss nun wieder neu in Betrieb genommen werden (**siehe Schnellstart-Anleitung**).

Platzierung

Aufstellen und Befestigen der Basisstation und des Senders

- Mit dem Ständer an der Rückseite kann die Basisstation auf einer glatten Oberfläche aufgestellt werden.
- Sie können den Ständer entfernen (halten Sie die Station in einer Hand gut fest und hebeln Sie mit der anderen Hand den Ständer nach unten ab), um die Basisstation mit den Aufhängeösen an der Rückseite an einer Wand zu befestigen.
- Vermeiden Sie die Nähe zu anderen elektrischen Geräten (Fernseher, Computer, Funktelefone) und massiven Metallgegenständen.
- Betreiben Sie die Basisstation nicht in unmittelbarer Nähe der Heizung, anderer Hitzequellen oder in direkter Sonneneinstrahlung.
- Der Poolsender schwimmt auf der Wasseroberfläche und misst die Temperatur in ca. 110 mm Wassertiefe. Sie können den Poolsender mit einer Kordel befestigen. Ziehen Sie die Kordel durch die Öse.
- Prüfen Sie, ob eine Übertragung der Messwerte vom Sender am gewünschten Aufstellort zur Basisstation stattfindet (Reichweite Freifeld ca. 100 Meter), bei massiven Wänden, insbesondere mit Metallteilen kann sich die Sendereichweite erheblich reduzieren.
- Stellen Sie sicher, dass die Basisstation am Aufstellort ausreichend Empfang des WLAN-Signals hat.

Pflege und Wartung

- Reinigen Sie die Geräte mit einem weichen, leicht feuchten Tuch. Keine Scheuer- oder Lösungsmittel verwenden!
- Entfernen Sie die Batterien und ziehen Sie den Stecker der Basisstation, wenn Sie die Geräte längere Zeit nicht verwenden.
- Bewahren Sie Ihre Geräte an einem trockenen Platz auf.

Fehlerbeseitigung

Problem	Lösung
Keine Anzeige auf der Basisstation	**Netzbetrieb:** Basisstation mit Netzteil anschließen Netzteil überprüfen **Batteriebetrieb:** Batterien polrichtig einlegen Batterien wechseln
Display der Basisstation nicht beleuchtet	**Netzbetrieb:** Hintergrundbeleuchtung mit der LIGHT Taste aktivieren **Batteriebetrieb:** Hintergrundbeleuchtung kurzzeitig aktivieren mit beliebiger Taste
Keine Anzeige auf dem Sender	Batterien polrichtig einlegen Batterien wechseln
Kein Außensenderempfang Anzeige „- -“	Kein Außensender installiert Batterien des Außensenders prüfen (nur Batterien/Akkus mit 1,5V Spannung verwenden!) Neuinbetriebnahme von Außensender und Basisstation gemäß Bedienungsanleitung Manuelle Außensendersuche gemäß Bedienungsanleitung starten Anderen Aufstellort für Außensender und/oder Basisstation wählen Abstand zwischen Außensender und Basisstation verringern Beseitigen der Störquellen
Unkorrekte Anzeige	Factory Reset **Batteriebetrieb:** Batterien wechseln

Weitere Informationen zur Problembehandlung finden Sie bei den FAQs auf unserer Homepage.

Wenn Ihr Gerät trotz dieser Maßnahmen immer noch nicht funktioniert, wenden Sie sich an den Händler, bei dem Sie das Produkt gekauft haben.

09/2026
TFA Dostmann GmbH & Co. KG
Zum Ottersberg 12
97877 Wertheim | Germany
info@tfa-dostmann.de
www.tfa-dostmann.de

TFA.me ID-09
WIFI Wireless Weather Station
Cat. No. 35.8114.10

Delivery contents

- WIFI Wireless weather station (base station)
- Power adaptor for base station
- Pool sensor ID-A5 (cat.-no. 30.3907.02)
- Quick set-up guide

GB

Thank you for choosing this product from TFA Dostmann.

Before you use this product

Please make sure you read the instruction manuals carefully. Following and respecting the instructions in your manuals will prevent damage to your instrument and loss of your statutory rights arising from defects due to incorrect use. We shall not be liable for any damage occurring as a result of non-following of these instructions. Likewise, we take no responsibility for any incorrect readings or for any consequences resulting from them. Pay particular attention to the safety and disposal instructions in the Quick set-up guide supplied with the device! Please keep all instruction manuals safe for future reference!

Instruction manuals

Type of instruction manual/languages	Where to find	Content
Instruction manual for 35.8114.10 D-GB	This instruction manual	✓ Functional description of the WIFI Wireless Weather Station
Quick set-up guide for 35.8114.10 D-GB-F-I-NL-E	Part of delivery content and homepage **Open here!**	✓ Getting started ✓ Specifications ✓ Safety notices ✓ Waste disposal ✓ Declaration of conformity
Manual TFA.me general D-GB	go.tfa.me Web-Portal **Open here!**	✓ Getting started general instruction ✓ Functional description of the TFA.me portal
FAQ Frequently asked questions D-GB	**General Questions** **Questions about the TFA.me Portal** **Questions about the Initial Setup**	✓ General questions and answers ✓ Questions and answers about the TFA.me portal ✓ Questions and answers about the initial setup

For your safety

This product is exclusively intended for the range of application described. It should only be used as described within these instruction manuals. Unauthorised repairs, alterations or changes to the devices are prohibited.

Range of application and all the benefits of your new instrument at a glance

- Local professional forecast from wetter.com for 4 days
- 41 different weather symbols, daily highest and lowest temperatures
- Warning function in the event of storm, heavy rain, black ice, heat or high UV values
- Wireless transmission of water temperature via transmitter (868 MHz, max. 100 m)
- Indication of indoor temperature and humidity
- Illuminated display with 4 brightness levels and dimming function
- Time with date or weekday (6 languages)
- Wall mounting or table stand
- Dimensions and weight: 132 x 32 (47) x 132 (137) mm, 188 g
- Power adapter included, batteries 3 x AA (backup) and 2 x AA (for transmitter) not included

With gateway function for online access to measured values on the free TFA.me platform:

After registering at go.TFA.me, the measured values of the indoor sensors, of the supplied outdoor transmitter and optionally of up to 50 TFA-ID transmitters within the transmission range can be monitored and analysed online. The functional scope of the TFA.me portal includes an alarm function via e-mail, a clear diagram function and export options, as well as a data storage for at least 12 months. The language setting is German or English.

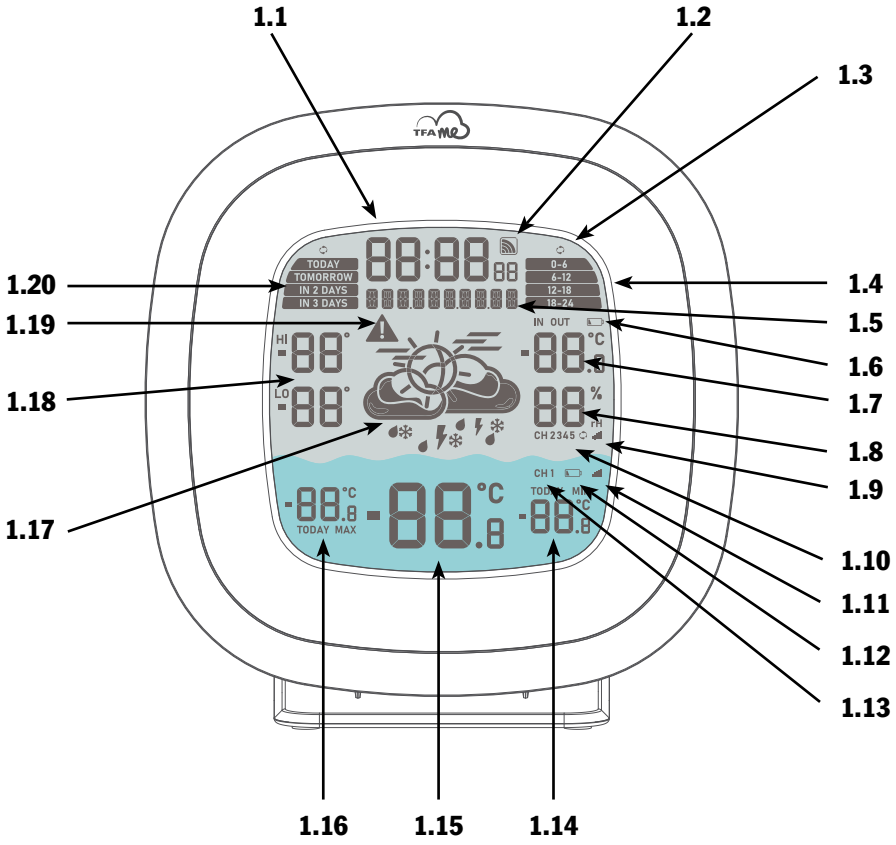

Elements

Base station

1. Display

1.1 Time
1.2 Reception symbol WIFI
1.3 Rotation symbol
1.4 Part of the day of the forecast
1.5 Date / weekday / info box
1.6 Battery symbol for the base station
1.7 Indoor temperature / outdoor temperature
1.8 Indoor humidity / outdoor humidity
1.9 Reception symbol for the T/H-transmitter
1.10 Channel 2/3/4/5 and circle symbol for alternating channel
1.11 Reception symbol for the pool transmitter
1.12 Battery symbol for the pool transmitter
1.13 Channel 1
1.14 Lowest water temperature of the day
1.15 Current water temperature
1.16 Highest water temperature of the day
1.17 Weather symbol for the displayed day/part of the day
1.18 Maximum and minimum values for the displayed day
1.19 Warning signal for critical weather situations
1.20 Day of the forecast

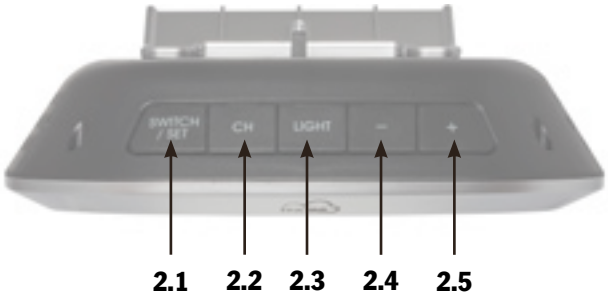

2. Buttons

2.1 SWITCH/SET button
2.2 CH button
2.3 LIGHT button
2.4 – button
2.5 + button
2.6 GATEWAY button

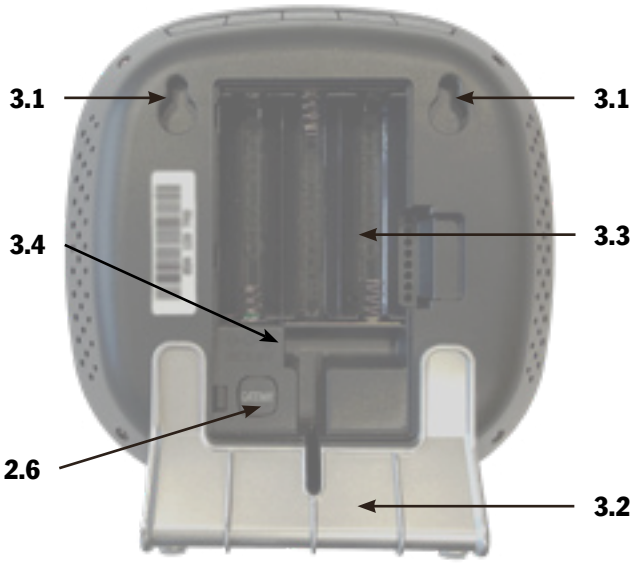

3. Housing

3.1 Mounting holes
3.2 Table stand (removable)
3.3 Battery compartment
3.4 Power adaptor jack

4. Sender

Display

4.1 Transmission symbol
4.2 Temperature
4.3 Battery symbol

Housing & buttons

4.4 Eyelet for cord
4.5 Sensor
4.6 Screw cover
4.7 Battery container
4.8 TFA-ID ID-Code
4.9 Sealing ring

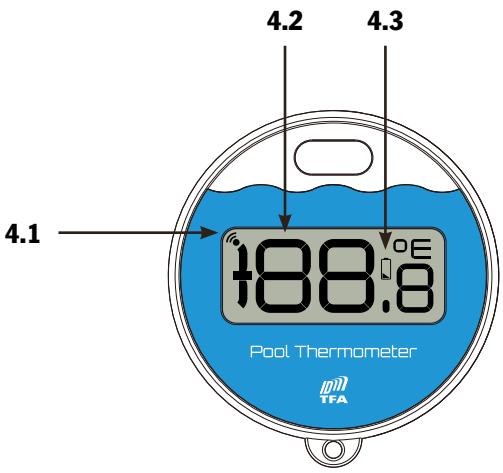

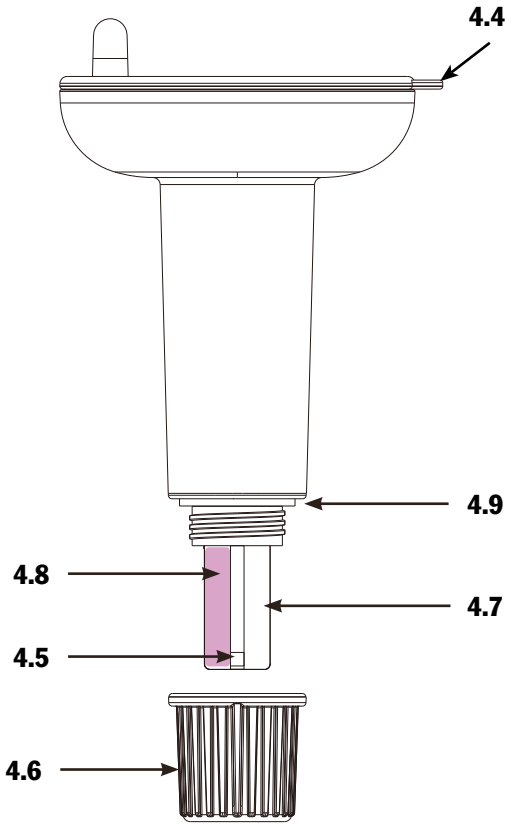

Initial start-up

Use the **Quick set-up guide** and follow the individual steps.

To start up your TFA.me station, it must first be connected to the Internet via your WiFi network. Following this it is necessary to configure the location to receive the correct local time and the weather forecast. Finally, the transmitter is started up.

Registration and an account on the TFA.me portal are only necessary if you want to query the local measured values of your TFA.me devices online via the platform. Further information on registration and setup can be found on the **go.tfa.me** portal.

Operation

Information about the last update of the weather data, selection of calendar display and language

- Press and hold the SWITCH/SET button for three seconds to enter the setting mode.
- Information about the last update of the weather data appears. All weather symbols and forecast data start to flash and the time and date of the last weather data update are displayed.
- Press the SWITCH/SET button again. DATUM/DATE (default) flashes on the display.
- With the + or - button you can choose between DATUM/DATE or WOCHENTAG/WEEKDAY as a permanent display or select WECHSEL/ALTERNATE for a changing display every 5 seconds.
- Press the SWITCH/SET button again. DEUTSCH/GERMAN (default) flashes on the display.
- Press the + or - button to set the day-of-the week and menu language: DEUTSCH, ENGLISH, DUTCH, ESPANOL, ITALIANO, FRANCAIS.
- If you select ENGLISH, the day-of-the week and menu language will now appear in English.
- Press the SWITCH/SET button again and you will return to normal mode.
- The device will automatically quit the setting mode if no button is pressed for 20 seconds. The device will automatically use the settings you have made so far.

Display of weather forecast

Choose between two display options:

Fig. A: 1-day forecast

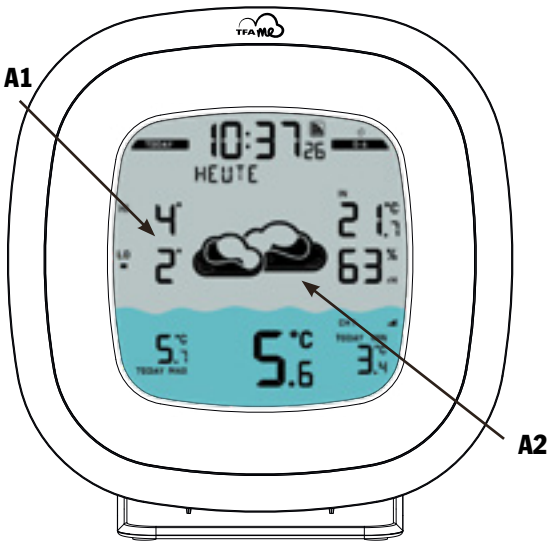

Fig. B: 4-day forecast rotating

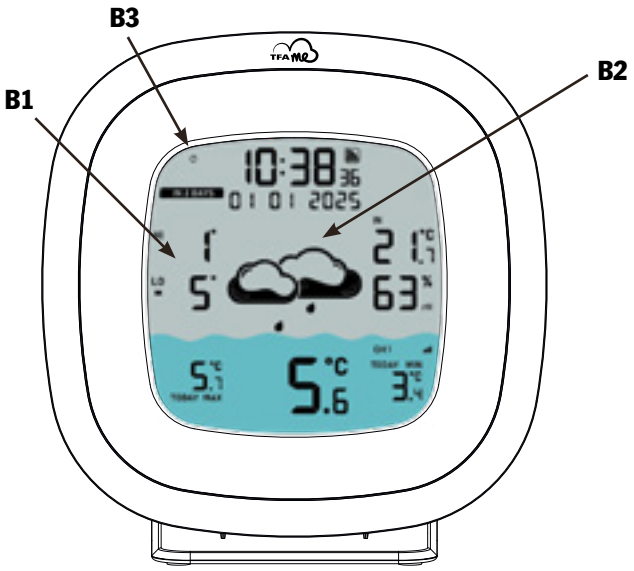

1-day forecast (example Fig. A):
Only for 'TODAY' and 'TOMORROW'

A1: HI highest temperature and LO lowest temperature for the displayed day (TODAY)

A2: Weathersymbol for part of the day: 00-06, 06-12, 12-18 and 18-24 o'clock rotating every 5 seconds

4-day forecast (Fig. B):
Forecast for every single day rotates every 5 seconds

B1: HI highest temperature and LO lowest temperature for the displayed day (IN 2 DAYS)

B2: Weathersymbol for the displayed day (IN 2 DAYS)

B3: The rotation symbol is permanently displayed on the screen

Weather forecast displays:

In normal mode, use the SWITCH/SET button to switch between the following 3 different weather forecast displays:

Forecast period

	Total	Day 1	Day 2	Day 3	Day 4
Keypress	**Forecast period**	**TODAY**	**TOMORROW**	**IN 2 DAYS**	**IN 3 DAYS**
Default	1 day (1)	☼☼☼☼			
↳ **SWITCH/SET**	1 day (2)		☼☼☼☼		
↳ **SWITCH/SET**	1 day (rotating)	✹	✹	✹	✹

✹ All day | ☼ Part of the day

The last selected setting remains permanently.

Weather symbols

To give you the most detailed weather information possible, the weather symbol can be displayed in over 40 different variants. There are 14 weather symbols for the day only, 14 weather symbols for the night only and 13 symbols that are displayed equally for day and night:

Label	clear sky	partly cloudy	mostly cloudy	cloudy	light rain	rain
All day (00-24) morning (06-12) afternoon (12-18)						
evening (18-24) night (00-06)						

Label	strong rain	sleet / graupel	light snowfall	snowfall	strong snowfall	light rain showers
All day (00-24) morning (06-12) afternoon (12-18)						
evening (18-24) night (00-06)						

Short description	rain showers	strong rain showers	snow showers	strong snow showers	sleet / graupel showers	light fog
All day (00-24) morning (06-12) afternoon (12-18)						
evening (18-24) night (00-06)						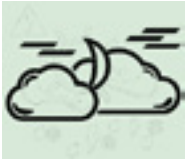

Label	strong fog	dry thunderstorm	light thundery rain	thundery rain	strong thundery rain	mostly cloudy dry thunderstorm
All day (00-24) morning (06-12) afternoon (12-18)						
evening (18-24) night (00-06)						

Label	light thundershowers	thundershowers	strong thundershowers
All day (00-24) morning (06-12) afternoon (12-18)			
evening (18-24) night (00-06)			

Additional weather information

- **Daily highest and lowest temperatures**
  In addition to the current weather information, the station also predicts the daily highest and lowest temperatures. Please note that deviations upwards or downwards can occur, especially in regions with large differences in altitude.
- **Warning function**
  In the event of warnings for storms, heavy rain, black ice, heat or high UV values, a warning triangle appears next to the displayed day or part of the day.

⚠	Warning situation	Whole day	Part of the day
Rain	Caution - massive amounts of precipitation	Amount of precipitation 1 hour ≥ 15 mm	
		Amount of precipitation in 24 hours ≥ 30 mm	Amount of precipitation in 6 hours ≥ 20 mm
Wind	Caution - strong gale	Gales ≥ 8 bft / 75 km/h	
Heat	Caution - extreme heat	Highest daily temperature HI ≥ 35°C (warning display in the afternoon)	
UV	Caution - very strong UV radiation	UV-Index ≥ 8	
Black ice/ freezing rain	Caution - black ice/ freezing rain	Warning event is predicted by wetter.com (usually in conjunction with sleet/graupel)	

Display illumination (in normal operation with power adapter)

- There are 5 setting options for the display illumination:
- With a simple press of the LIGHT button, you can choose between LIGHT OFF (display illumination deactivated), and the levels LVL1 (minimum brightness), 2, 3 (default setting) and 4 (maximum brightness). The last selected level will remain permanently active.

Note: The light in continuous operation only works with power adapter. In pure battery operation, the backlight is always switched off and is activated for 10 seconds using the LIGHT button.

AutoDim function

If you wish, an automatic dimming function can be activated during night time.
The display illumination is then automatically switched to level 1 or OFF for the specified time slot.

- Press and hold the LIGHT button for 5 seconds. AUTO DIM appears on the display and OFF (default) flashes. Press the + or - button to select ON. Confirm the setting with the LIGHT button.
- The start time DIM START flashes (22:00 default). Use the + or - button to adjust the start time (full hours).
- Confirm the setting with the LIGHT button. The stop time DIM STOP flashes (6:00 default). Use the + or - button to adjust the stop time (full hours). Confirm the setting with the LIGHT button.
- You can now use the + or – button to set whether the display illumination is activated at level 1 (DIM.LVL 1) or switched off (DIM.LVL OFF) during the automatic dimming function. Confirm the setting with the LIGHT button to return to normal mode.

Wireless transmitters

- After start-up of the supplied pool transmitter ID-A5 (as described in the quick set-up guide), the measured values appear in the display of the station.
- In addition to the current water temperature, the daily maximum and minimum water temperatures are displayed.
- These are automatically reset every day at 00:00 o'clock.

Optional: Temperature and humidity transmitter

- A maximum of 4 T/H-transmitters can be displayed on the station. Each transmitter has its own ID number (nine digits, alphanumeric). This ID number is printed on the respective transmitter.
- If you press and hold the TX button in the battery compartment of the transmitter for 5 seconds, the ID number is also shown on the display of the transmitter (three digits each in succession).
- If you have connected several transmitters, press the CH button to change between the channels 2 to 5. The ID number of the received transmitter appears for a short time and the outdoor values are indicated on the display of the base station.
- You can also choose an alternating channel display. Press the CH button. After the last registered channel, a circle symbol will appear.
- To deactivate the function, press the CH button again.

Loss of the transmitter signal

- If the contact between the transmitter and receiver is lost at a later time after successful reception, the last transmitted values continue to be displayed for 30 minutes, then „- -“ appears. The reception symbol for the transmitter disappears.
- After 60 minutes without an update, a search for the registered transmitter is initiated automatically for 5 minutes. If the reception fails, scanning will be repeated every 60 minutes. During the transmitter search, the reception symbol for the transmitter flashes.

Note: When automatically searching for a lost transmitter, only known transmitters (with previously registered individual ID) are searched for and accepted. Transmitters with new IDs are only received by the station in the situation of the first transmitter search after starting the device and with the manual transmitter search.

Manual transmitter search

Pool transmitter

- Press and hold the - button for three seconds. A beep will sound and the transmitter search begins.
- The radio reception icon for the pool transmitter will flash.

T/H-transmitter

- Select the desired channel with the CH button on the base station.
- Press and hold the CH button for three seconds. A beep will sound. A transmitter ID already registered on this channel will be cancelled and the transmitter search begins.
- The reception symbol for the transmitter will be flashing. Now briefly press the TX button in the battery compartment of the transmitter. The transmission of the data takes place immediately and if the reception is successful, the outdoor values appear on the base station display.

Energy supply

- The base station must be operated with the supplied mains adapter for normal operation. The batteries 3 x 1.5V AA (not included) maintain the function in the event of a power failure, so that no readjustment has to be made and the settings are retained.
- In pure battery operation, the station is in energy-saving mode to reduce power consumption. The WIFI functions and the online connection do not work without a power adapter. There is no permanently illuminated display (only on keypress).

Battery replacement

- As soon as the battery symbol will appear on the display area of the pool transmitter at the base station or on the display of the transmitter, change the batteries of the pool transmitter.
- As soon as the battery symbol appears in the display of the indoor values, either no backup batteries are inserted in the base station or they should be changed.
- When the voltage reaches the minimum limit in pure battery operation, the battery symbol starts to flash. Under this condition, there is high risk of system crash. Change the batteries of the base station immediately.

Repeated start-up

- If the device has already been put into operation and the WIFI module still has network data (SSID & PW) in its memory, the WIFI symbol flashes after the mains adapter is plugged in and tries to connect to the Internet and server automatically.
- After successful connection with the local WIFI and internet, the WIFI symbol will appear stable.
- If the connection with the server is given, the frame around the WIFI symbol will appear stable.
- If the server already has a location setting for this device ID, after a short wait, usually 10 to 20 seconds, the corresponding local time and date are received from the server as well as the weather data.
- During start-up, the transmission symbol for the transmitter also flashes.

Checking device ID‘s

Gateway

- Press the CH button whilst “IN” is displayed, the station displays the device ID of the built-in WIFI gateway module for 5 seconds (9 digits).

WIFI-version, Firmware-version, DU-Firmware-Version and current IP address

- If you press and hold the + button for 3 seconds in normal mode, the station will display information about the firmware version for the WLAN module (WIFI XXXX, for 2x 4 seconds), then about the device firmware (DU XXXX, for 4 seconds), then ‘IP XXX.’ (the first 3 digits) will appear for 4 seconds, followed by the remaining 9 digits of the IP address ‘XXX.XXX.XXX’ for 4 seconds. The display automatically returns to normal mode.

If currently not connected with a network, IP will only show dashes, (“----“), during AccessPoint-Mode the pre-programmed IP for AP-mode is indicated, after successful connection with local network the IP is shown within the local network.

Firmware-Update

- It is possible to perform a firmware and/or DU firmware update. You can select ‘OTA’ in the footer of the TFA.me portal (go.TFA.me). Once the OTA section is open, you can enter the ID number of your station. The system will then check whether newer firmware/DU firmware is available. If so, you can perform the update directly by following the instructions in the OTA area.

Factory-reset

- In case of a serious malfunction or if you want to reset all settings and memories of the station and the WIFI gateway module to factory settings, press and hold the buttons + and - simultaneously for 5 seconds. A beep will sound. RESET is indicated on the display, to the right appears a symbol that changes during the process. Finally, after approx. 30 seconds, another signal tone sounds.
- Now the device must be put into operation again (**see quick set-up guide**).

Installation

Positioning and mounting of the base station and the transmitter

- The base station can be placed onto any flat surface with the stand at the backside.
- The stand can be removed (hold the station firmly in one hand and lever the stand downwards with the other hand) to attach the base station to a wall using the mounting holes on the back.
- Make sure to avoid the vicinity of any source of interference such as computer screens, TV sets or solid metal objects.
- Do not place the base station in the vicinity of radiators, other sources of heat or in direct sunlight.
- The pool sensor floats on the water surface and measures the temperature in a water depth of about 110 mm. You can fix the pool sensor by a cord. Pull the cord through the eyelet.
- Once the desired location is chosen, check whether the transmission from the transmitter to the base station is possible (transmission range of up to 100 m in open areas). Within solid walls, especially ones with metal parts, the transmission range can be reduced considerably.
- If necessary, choose another position for the outdoor transmitter and/or base station.
- Make sure that the base station has sufficient reception of the WIFI signal at the installation location.

Care and maintenance

- Clean the devices with a soft damp cloth. Do not use solvents or scouring agents.
- Remove the batteries and unplug the power adapter of the base station if the device will not be used for a long period of time.
- Store the devices in a dry place.

Troubleshooting

Problem	Solution
No display on the base station	**Operation with power adapter:** Connect the base station to the power adapter Check the power adapter **Battery operation:** Ensure the batteries‘ polarities are correct Change the batteries
Display of the base station is not illuminated	**Operation with power adapter:** Press the LIGHT button to activate the backlight **Battery operation:** Press any button to activate the backlight briefly
No display on the transmitter	Ensure the batteries‘ polarities are correct Change the batteries
No reception of the outdoor transmitter Display „- -“	No outdoor transmitter is installed Check the outdoor transmitter‘s batteries (only use batteries/rechargeable batteries with 1.5V voltage!) Restart the outdoor transmitter and the base station according to the manual Manual search for the transmitter (according to the manual) Choose another place for the transmitter and/or the base station Reduce the distance between the transmitter and the base station Check if there is any source of interference
Incorrect indication	Factory Reset **Battery operation:** Change the batteries

For more information on troubleshooting, see the FAQs on our website.

If your device fails to work despite these measures, please contact the retailer where you purchased the product from for advice.

09/2026
TFA Dostmann GmbH & Co. KG
Zum Ottersberg 12
97877 Wertheim | Germany
info@tfa-dostmann.de
www.tfa-dostmann.de