TFA_No_30.3034.10_Anl_09_26 30.09.2026 11:08 Uhr Seite 1

Bedienungsanleitung
Instruction manual
Mode d'emploi
Istruzioni per l'uso
Gebruiksaanwijzing
Instrucciones de uso



Instruction manuals ***Kat. Nr. 30.3034***
www.tfa-dostmann.de/en/service/downloads/instruction-manuals

Fig. 1

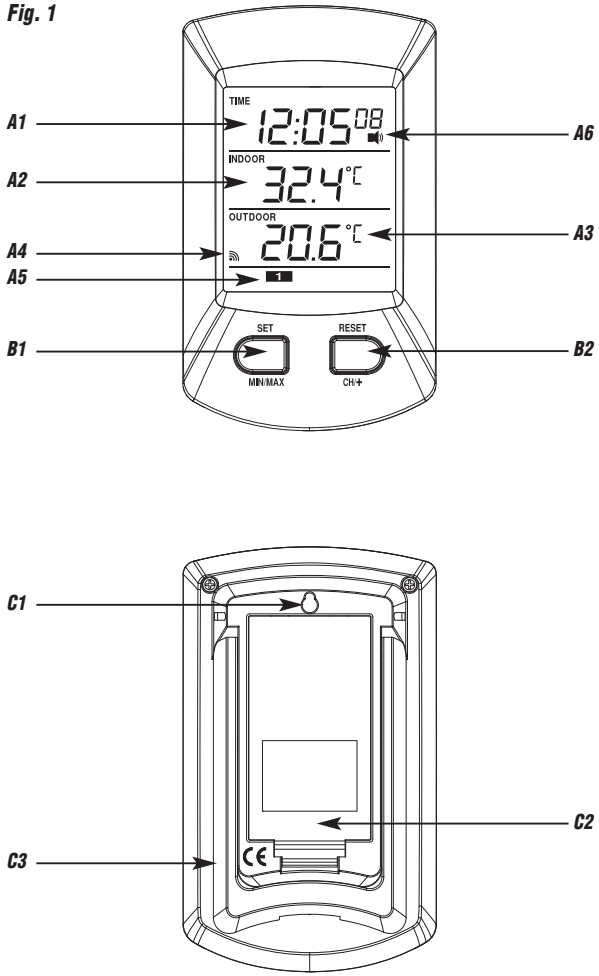
A1
A2
A3
A4
A5
A6
B1
B2
C1
C2
C3
TIME
12:05 08
INDOOR
32.4 °C
OUTDOOR
20.6 °C
SET
RESET
MIN/MAX
CH/+

Fig. 2

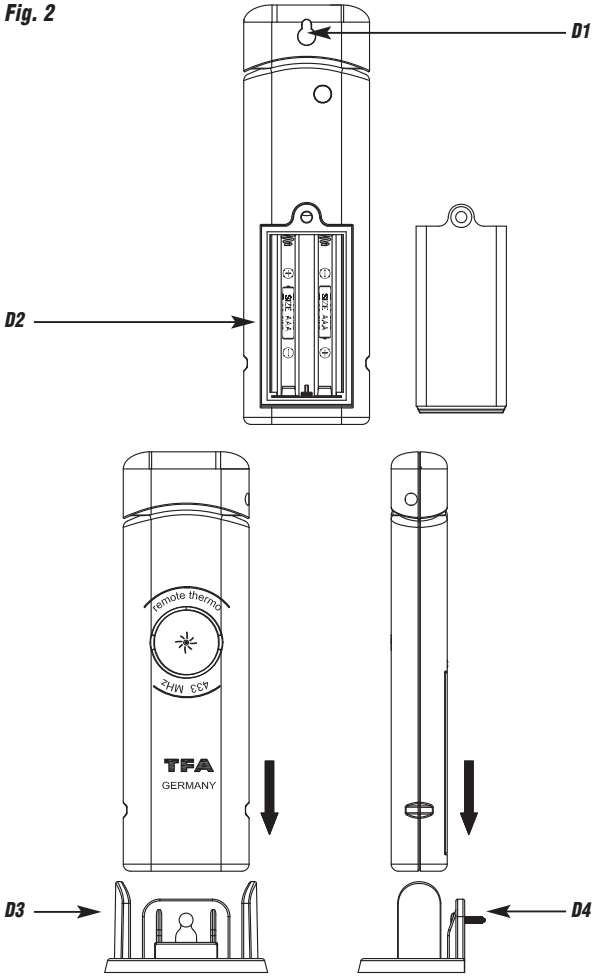
D1
D2
D3
D4
remote therma
433 MHz
TFA
GERMANY

TFA_No_30.3034.10_Anl_09_26 30.09.2026 11:08 Uhr Seite 3

Vielen Dank, dass Sie sich für dieses Gerät von TFA Dostmann entschieden haben.

1. Bevor Sie mit dem Gerät arbeiten

- ***Lesen Sie sich bitte die Bedienungsanleitung genau durch.***
- ***Durch die Beachtung der Bedienungsanleitung vermeiden Sie auch Beschädigungen des Geräts und die Gefährdung Ihrer gesetzlichen Mängelrechte durch Fehlgebrauch.***
- ***Für Schäden, die aus Nichtbeachtung dieser Bedienungsanleitung verursacht werden, übernehmen wir keine Haftung. Ebenso haften wir nicht für inkorrekte Messwerte und Folgen, die sich aus solchen ergeben können.***
- ***Beachten Sie besonders die Sicherheitshinweise!***
- ***Bewahren Sie diese Anleitung gut auf!***

2. Lieferumfang

- *Funkthermometer (Basisstation)*
- *Sender (Kat.-Nr. 30.3163)*
- *Bedienungsanleitung*

3. Einsatzbereich und alle Vorteile Ihres neuen Gerätes

- *Außentemperatur über kabellosen Außensender (433 MHz), Reichweite bis 100 m (Freifeld)*
- *Erweiterbar auf bis zu 3 Sender, auch zur Temperaturkontrolle von entfernten Räumen, z.B. Kinderzimmer, Weinkeller*
- *Innentemperatur*
- *Maxima- und Minimawerte*
- *Uhr mit Alarm*
- *Zum Aufstellen oder an die Wand hängen*

4. Zu Ihrer Sicherheit

- *Das Produkt ist ausschließlich für den oben beschriebenen Einsatzbereich geeignet. Verwenden Sie das Produkt nicht anders, als in dieser Anleitung dargestellt wird.*

Vorsicht!
Verletzungsgefahr:

- *Halten Sie die Geräte und die Batterien außerhalb der Reichweite von Kindern.*
- *Kleinteile können von Kindern (unter drei Jahren) verschluckt werden.*
- *Batterien enthalten gesundheitsschädliche Säuren und können bei Verschlucken lebensgefährlich sein. Wurde eine Batterie verschluckt, kann dies innerhalb von 2 Stunden zu schweren inneren Verätzungen und zum Tode führen. Wenn Sie vermuten, eine Batterie könnte verschluckt oder anderweitig in den Körper gelangt sein, nehmen Sie sofort medizinische Hilfe in Anspruch.*
- *Batterien nicht ins Feuer werfen, kurzschließen, auseinandernehmen oder aufladen.* ***Explosionsgefahr!***
- *Um ein Auslaufen der Batterien zu vermeiden, sollten schwache Batterien möglichst schnell ausgetauscht werden.*
- *Verwenden Sie nie gleichzeitig alte und neue Batterien oder Batterien unterschiedlichen Typs.*
- *Sollte eine Batterie ausgelaufen sein, vermeiden Sie Kontakt mit Haut, Augen und Schleimhäuten. Spülen Sie ggf. umgehend die betroffenen Stellen mit Wasser und suchen Sie einen Arzt auf.*

Wichtige Hinweise zur Produktsicherheit!

- *Setzen Sie das Gerät keinen extremen Temperaturen, Vibrationen und Erschütterungen aus.*
- *Vor Feuchtigkeit schützen.*
- *Der Außensender ist spritzwassergeschützt, aber nicht wasserdicht. Suchen Sie einen niederschlagsgeschützten Platz für den Sender aus.*

5. Bestandteile (Fig. 1)

5.1 Basisstation (Empfänger)

LCD-Anzeige

A1: Uhrzeit
A2: Innentemperatur
A3: Außentemperatur
A4: Außentemperatur Empfangssymbol
A5: Kanalnummer
A6: Alarmsymbol

TFA_No_30.3034.10_Anl_09_26 30.09.2026 11:08 Uhr Seite 4

Tasten

*B1: **SET/MIN/MAX** Taste* *B2: **RESET/CH/+** Taste*

Gehäuse

C1: Wandaufhängung *C2: Batteriefach*
C3: Ständer (ausklappbar)

5.2. Sender (Fig. 2)

D1: Wandaufhängung *D2: Batteriefach*
D3: Halter bei Standfunktion *D4: Halter bei Wandmontage*

6. Inbetriebnahme

6.1 Batterien einlegen

- *Öffnen Sie das Batteriefach von Sender (verschraubt) und Empfänger und legen Sie die Geräte in einem Abstand von ca. 1,5 Metern voneinander auf einen Tisch. Vermeiden Sie die Nähe zu möglichen Störquellen (elektronische Geräte und Funkanlagen).*
- *Legen Sie 2 x AAA 1,5 V Batterien in das Batteriefach vom Sender und unmittelbar danach 2 x AA 1,5 V Batterien in die Basisstation. Achten Sie auf die richtige Polarität beim Einlegen der Batterien.*
- *Ein Signalton ertönt und alle Segmente werden kurz angezeigt.*

6.2 Empfang der Außentemperatur

- *Nach dem Einlegen der Batterien werden die Messdaten des Außensenders an die Basisstation übertragen. Das Funk-Empfangszeichen erscheint für 3 Minuten auf dem Display der Basisstation.*
- ***Wichtig:** Drücken Sie keine Taste, wenn sich die Station im Lernmodus befindet. Falls die Außentemperatur nicht angezeigt wird, oder wenn Sie vor dem Empfang der Außentemperatur eine Taste gedrückt haben und bei Batteriewechsel wiederholen Sie den Inbetriebnahmeprozess. **Bitte warten Sie 10 sec., bevor Sie die Batterien wieder einlegen.***
- *Sie können die Außensendersuche zu einem späteren Zeitpunkt auch manuell starten (z.B. bei Verlust des Außensenders oder Batteriewechsel).*
- *Halten Sie die **RESET/CH/+** Taste für drei Sekunden gedrückt. Auf dem Display erscheint „---" und das Funk-Empfangszeichen .*

6.3 Manuelle Einstellungen

- *Halten Sie die **SET/MIN/MAX** Taste für drei Sekunden gedrückt.*

- *Die 24Hr Anzeige fängt an zu blinken. Sie können mit der **RESET/CH/+** Taste das 12-Stunden (12Hr) oder 24-Stunden-Zeitsystem (24Hr) einstellen.*
- *Bestätigen Sie mit der **SET/MIN/MAX** Taste.*
- *Die Minutenanzeige fängt an zu blinken und Sie können mit der **RESET/CH/+** Taste die Minuten einstellen. Bestätigen Sie mit der **SET/MIN/MAX** Taste. Geben Sie auf gleiche Weise die Stunden ein.*
- *Drücken Sie die **SET/MIN/MAX** Taste noch einmal und Sie können mit **RESET/CH/+** Taste zwischen Celsius und Fahrenheit wechseln.*
- *Bestätigen Sie mit der **SET/MIN/MAX** Taste.*
- *Das Gerät verlässt automatisch den Einstellmodus, wenn länger als 30 Sekunden keine Taste gedrückt wird.*
- *Halten Sie die **RESET/CH/+** Taste im Einstellmodus für drei Sekunden gedrückt, gelangen Sie in den Schnelllauf.*

6.4 Einstellung Weckalarm

- *Drücken Sie im Normalmodus die **SET/MIN/MAX** Taste, um in den Alarmmodus zu gelangen.*
- *Die zuletzt eingestellte Weckzeit erscheint (12:00 Voreinstellung)*
- *Halten Sie die **SET/MIN/MAX** Taste für 3 Sekunden gedrückt.*
- *Die Minuten fängt an zu blinken und Sie können mit der **RESET/CH/+** Taste die Minuten einstellen.*
- *Drücken Sie die **SET/MIN/MAX** Taste und Sie können nun die Stunden mit der **RESET/CH/+** Taste einstellen*
- *Bestätigen Sie mit der **SET/MIN/MAX** Taste, auf dem Display erscheint die eingestellte Weckzeit.*
- *Um die Alarm-Funktion zu aktivieren, drücken Sie noch einmal die **RESET/CH/+** Taste.*
- *Das Alarmsymbol erscheint auf dem Display.*
- *Beenden Sie den Alarm mit jeder beliebigen Taste.*

7. Maximum/Minimum-Funktion

- *Drücken Sie im Normalmodus die **SET/MIN/MAX** Taste.*
- *Die zuletzt eingestellte Weckzeit erscheint.*
- *Durch nochmaliges Drücken der SET/MIN/MAX Taste können Sie die Tiefstwerte (MIN) für die Innen- und Außentemperatur abrufen. Durch nochmaliges Drücken der **SET/MIN/MAX** Taste können Sie die Tageshöchstwerte (MAX) abrufen.*

TFA_No_30.3034.10_Anl_09_26 30.09.2026 11:08 Uhr Seite 5

- *Wenn Sie die **RESET/CH/+** Taste für 2 Sekunden gedrückt halten, während die Höchst- und Tiefstwerte angezeigt werden, werden die Werte gelöscht und auf den aktuellen Wert zurückgesetzt.*

8. Zusätzliche Außensender

- *Wenn Sie mehrere Sender anschließen wollen (max. 3), wiederholen Sie für jeden Sender den Inbetriebnahmeprozess. Die Nummerierung der Sender erfolgt automatisch in der zeitlichen Reihenfolge der Inbetriebnahme.*
- *Falls Sie mehr als einen Sender angeschlossen haben, können Sie mit der **RESET/CH/+** Taste zwischen den Kanälen wechseln. Anzeige im Display 1 für Kanal 1, 2 für Kanal 2 oder 3 für Kanal 3.*

9. Aufstellen der Basisstation und Befestigen des Senders

- *Suchen Sie sich einen schattigen, niederschlagsgeschützten Platz für den Sender aus. (Direkte Sonneneinstrahlung verfälscht die Messwerte und ständige Nässe belastet die elektronischen Bauteile unnötig).*
- *Stellen Sie die Basisstation im Wohnraum auf. Vermeiden Sie die Nähe zu anderen elektrischen Geräten (Fernseher, Computer, Funktelefone) und massiven Metallgegenständen.*
- *Prüfen Sie, ob eine Übertragung der Messwerte vom Sender am gewünschten Aufstellort zur Basisstation stattfindet (Reichweite Freifeld max. 100 Meter, bei massiven Wänden, insbesondere mit Metallteilen kann sich die Sendereichweite erheblich reduzieren).*
- *Suchen Sie sich gegebenenfalls einen neuen Aufstellort für Sender und/oder Empfänger.*
- *Ist die Übertragung erfolgreich, können Sie den Sender mit dem Ständer aufstellen oder aufhängen.*

10. Pflege und Wartung

- *Reinigen Sie die Geräte mit einem weichen, leicht feuchten Tuch. Keine Scheuer- oder Lösungsmittel verwenden!*
- *Entfernen Sie die Batterien, wenn Sie die Geräte längere Zeit nicht verwenden.*
- *Bewahren Sie Ihre Geräte an einem trockenen Platz auf.*

10.1 Batteriewechsel

- *Wenn die Batterien ersetzt werden müssen, erscheint die Batterieanzeige auf dem Display (RX = Basisstation, TX = Sender).*
- ***Achtung:** Bei einem Batteriewechsel muss der Kontakt zwischen Sender und Empfänger wiederhergestellt werden – also Batterien immer in beide Geräte neu einlegen oder manuelle Sendersuche starten.*

11. Fehlerbeseitigung

Problem	*Lösung*
Keine Anzeige auf der Basisstation	➜ *Batterien polrichtig einlegen* ➜ *Batterien wechseln*
Kein Senderempfang Anzeige „---“	➜ *Manuelle Außensendersuche gemäß Betriebsanleitung starten* ➜ *Batterien des Außensenders prüfen (keine Akkus verwenden!)* ➜ *Neuinbetriebnahme von Sender und Basisstation gemäß Anleitung* ➜ *Anderen Aufstellort für Sender und/oder Basisstation wählen* ➜ *Abstand zwischen Sender und Basisstation verringern* ➜ *Beseitigen der Störquellen*
Unkorrekte Anzeige	➜ *Batterien wechseln*

12. Entsorgung

Entsorgen Sie die Verpackung umweltgerecht über die eingerichteten Sammelsysteme.



Entsorgung des Elektrogeräts

Entnehmen Sie nicht festverbaute Batterien und Akkus aus dem Gerät und entsorgen Sie diese getrennt.
Dieses Gerät ist entsprechend der EU-Richtlinie über die Entsorgung von Elektro- und Elektronik-Altgeräten (WEEE) gekennzeichnet.

TFA_No_30.3034.10_Anl_09_26 30.09.2026 11:08 Uhr Seite 6

Dieses Produkt darf nicht mit dem Hausmüll entsorgt werden. Der Nutzer ist verpflichtet, das Altgerät zur umweltgerechten Entsorgung bei einer ausgewiesenen Annahmestelle für die Entsorgung von Elektro- und Elektronikgeräten abzugeben. Die Rückgabe ist unentgeltlich. Beachten Sie die aktuell geltenden Vorschriften!

Entsorgung der Batterien

Batterien und Akkus dürfen keinesfalls in den Hausmüll. Sie enthalten Schadstoffe, die bei unsachgemäßer Entsorgung der Umwelt und der Gesundheit Schaden zufügen können. Als Verbraucher sind Sie gesetzlich verpflichtet, gebrauchte Batterien und Akkus zur umweltgerechten Entsorgung beim Handel oder entsprechenden Sammelstellen gemäß nationalen oder lokalen Bestimmungen abzugeben. Die Rückgabe ist unentgeltlich.

Die Bezeichnungen für enthaltene Schadstoffe sind: Cd=Cadmium, Hg=Quecksilber, Pb=Blei.

13. Technische Daten

Basisstation:

Messbereich Innentemperatur:	*0…+60°C (+32…+140°F)*
Genauigkeit:	*±1°C*
Spannungsversorgung:	*2 x 1,5 V AA (Batterien nicht inklusive)*
Größe:	*68 x 29 (78) x 113 mm*
Gewicht:	*86 g (nur das Gerät)*

Sender:

Messbereich Außentemperatur:	*-40…+65°C (-40…+149°F)*
Genauigkeit:	*±1°C*
Übertragungsfrequenz:	*433 MHz*

Maximale Sendeleistung:	*< 10mW*
Reichweite Freifeld:	*100 m*
Spannungsversorgung:	*2 x 1,5 V AAA (Batterien nicht inklusive) Wir empfehlen Alkaline Batterien*
Größe:	*36 (46) x 16 (30) x 120 (123) mm*
Gewicht:	*33 g (nur das Gerät)*

Diese Anleitung oder Auszüge daraus dürfen nur mit Zustimmung von TFA Dostmann veröffentlicht werden. Die technischen Daten entsprechen dem Stand bei Drucklegung und können ohne vorherige Benachrichtigung geändert werden.

Die neuesten technischen Daten und Informationen zu Ihrem Produkt finden Sie auf unserer Homepage unter Eingabe der Artikel-Nummer in das Suchfeld.

EU-KONFORMITÄTSERKLÄRUNG

Hiermit erklärt TFA Dostmann, dass der Funkanlagentyp 30.3034.10 der Richtlinie 2014/53/EU entspricht. Der vollständige Text der EU-Konformitätserklärung ist unter der folgenden Internetadresse verfügbar: www.tfa-dostmann.de/service/downloads/ce

www.tfa-dostmann.de
E-Mail: info@tfa-dostmann.de

TFA Dostmann GmbH & Co.KG
Zum Ottersberg 12, 97877 Wertheim, Deutschland

09/26

TFA_No_30.3034.10_Anl_09_26 30.09.2026 11:08 Uhr Seite 7

Thank you for choosing this product from TFA Dostmann.

1. Before you use this product

- ***Please make sure you read the instruction manual carefully.***
- ***Following and respecting the instructions in your manual will prevent damage to your instrument and loss of your statutory rights arising from defects due to incorrect use.***
- ***We shall not be liable for any damage occurring as a result of non-following of these instructions. Likewise, we take no responsibility for any incorrect readings or for any consequences resulting from them.***
- ***Please pay particular attention to the safety notices!***
- ***Please keep this instruction manual safe for future reference.***

2. Delivery contents

- *Wireless thermometer (base station)*
- *Transmitter (Cat.-Nr. 30.3163)*
- *Instruction manual*

3. Field of operation and all the benefits of your new instrument at a glance

- *Outdoor temperature wireless (433 MHz), distance range up to 100 m (free field)*
- *Expandable up to 3 outdoor transmitters, also for the temperature control of remote rooms, e.g. children's room, wine-cellar*
- *Indoor temperature*
- *Maximum and minimum values*
- *Clock with alarm*
- *For wall mounting or table standing*

4. For your safety

- *This product is exclusively intended for the field of application described above. It should only be used as described within these instructions.*

Caution!
Risk of injury:

- *Keep these devices and the batteries out of reach of children.*

- *Small parts can be swallowed by children (under three years old).*
- *Batteries contain harmful acids and may be hazardous if swallowed. If a battery is swallowed, this can lead to serious internal burns and death within two hours. If you suspect a battery could have been swallowed or otherwise caught in the body, seek medical help immediately.*
- *Batteries must not be thrown into a fire, short-circuited, taken apart or recharged.* ***Risk of explosion!***
- *Low batteries should be changed as soon as possible to prevent damage caused by leaking.*
- *Never use a combination of old and new batteries together, nor batteries of different types.*
- *Avoid contact with skin, eyes and mucous membranes when handling leaking batteries. In case of contact, immediately rinse the affected areas with water and consult a doctor.*

Important information on product safety!

- *Do not expose the device to extreme temperatures, vibrations or shocks.*
- *Protect it from moisture.*
- *The outdoor transmitter is protected against splash water, but is not watertight. Choose a shady and dry position for the transmitter.*

5. Elements (Fig. 1)

5.1 Receiver (Base station)

LCD

A1: Clock
A2: Indoor temperature
A3: Outdoor temperature
A4: Outdoor temperature wave icon
A5: Channel number
A6: Alarm symbol

Buttons

B1: ***SET/MIN/MAX*** *button*
B2: ***RESET/CH/+*** *button*

Housing

C1: Wall mount hole
C2: Battery compartment
C3: Stand (fold out)

TFA_No_30.3034.10_Anl_09_26 30.09.2026 11:08 Uhr Seite 8

5.2. Transmitter (Fig. 2)

D1: Wall mount hole *D2: Battery compartment*
D3: Support for table standing *D4: Support for wall mounting*

6. Getting started

6.1 Insert batteries

- *Open the battery compartment of the base station and the transmitter (screwed) and place both instruments on a desk with a distance of approximately 1.5 meter. Check that no other electronic devices are close.*
- *Insert the batteries 2 x 1,5 V AAA into the battery compartment of the transmitter and immediately afterwards 2 x 1,5 V AA in the base station, observing the correct polarity.*
- *A brief beep tone will sound and all LCD segments will light up for a short moment.*

6.2 Reception of outdoor temperature

- *The base station automatically starts scanning the 433 MHz signal to register the thermo sensor unit after batteries are inserted. appears for 3 minutes on the LCD of the base station.*
- ***Note:** DO NOT PRESS ANY KEY during the learning period. If the outdoor temperature is not displayed or if any key is pressed before the outdoor temperature signal is received and when changing batteries you will need to follow the battery installation procedure again. **Please wait 10 seconds before inserting the batteries again.***
- *You can also start the outdoor transmitter search manually later on (for example when the outdoor transmitter is lost or the batteries are changed).*
- *Press the **RESET/CH/+** button for 3 seconds. "---" and are displayed.*

6.3 Manual setting

- *Press the **SET/MIN/MAX** button for 3 seconds.*
- *The "24Hr" indicator is flashing. Press the **RESET/CH/+** button to choose 12 HR or 24 HR system.*
- *Confirm with the **SET/MIN/MAX** button.*
- *The minute digit is flashing. Press the **RESET/CH/+** button to adjust minutes. Confirm with the **SET/MIN/MAX** button. Set hours in the same way.*

- *Press the **SET/MIN/MAX** button again and with the **RESET/CH/+** button you can change between °C or °F as temperature unit.*
- *Confirm with the **SET/MIN/MAX** button.*
- *The device will automatically quit the setting mode if no button is pressed for 30 seconds.*
- *Press and hold the **RESET/CH/+** button in the setting mode and you will enter fast mode.*

6.4 Alarm setting

- *Press the **SET/MIN/MAX** button in normal mode.*
- *12:00 (default) is displayed or the last adjusted alarm time.*
- *Press and hold the **SET/MIN/MAX** button for three seconds.*
- *The minute digit is flashing. Press the **RESET/CH/+** button to adjust minutes.*
- *Press the **SET/MIN/MAX** button again and you can adjust the hours with the **RESET/CH/+** button.*
- *Holding the **RESET/CH/+** button, you will enter fast mode.*
- *Confirm with the **SET/MIN/MAX** button and the display shows the current adjusted alarm time.*
- *Press the **RESET/CH/+** button and the alarm function is activated.*
- *The alarm symbol appears on the display.*
- *Press any button to stop the alarm.*

7. Maximum/Minimum function

- *Press the **SET/MIN/MAX** button in normal mode.*
- *The last adjusted alarm time appears on the display.*
- *Press the **SET/MIN/MAX** button again to show the minimum ("MIN") values of indoor and outdoor temperature. Press the **SET/MIN/MAX** button again to show maximum ("MAX") values.*
- *Press and hold the **RESET/CH/+** button for 2 seconds while the maximum or minimum values are displayed to clear the recorded maximum readings.*

8. Additional transmitters

- *If you like to connect additional remote sensors (max. 3), repeat the installation procedure for all extra sensors. The wireless thermometer will number the sensors in the order of set-up automatically.*

TFA_No_30.3034.10_Anl_09_26 30.09.2026 11:08 Uhr Seite 9

- *If you have installed more than one transmitter, press the **RESET/ CH/+** button to change between the outdoor transmitters. Display for channel 1 1 , for channel 2 2 or for channel 3 3 .*

9. Positioning of base station and transmitter

- *Choose a shady and dry position for the transmitter. (Direct sunshine falsifies the measurement and continuous humidity strains the electronic components needlessly).*
- *Place the base station at the final position. Avoid the vicinity of any interfering field like computer monitors or TV sets and solid metal objects.*
- *Check the transmission of the signal from the transmitter to the base station (transmission range 100 m free field, within ferro-concrete rooms, especially with metal parts, the received signal is naturally weakened).*
- *If necessary choose another position for transmitter and/or base station.*
- *Use the bracket stand for mounting or standing when the signal is received successfully.*

10. Care and maintenance

- *Clean the instruments with a soft damp cloth. Do not use solvents or scouring agents.*
- *Remove the batteries if you do not use the products for a long period of time.*
- *Keep the instruments in a dry place.*

10.1 Battery replacement

- *When the batteries are used up, the low battery indicator appears on the display (RX=base station, TX = transmitter).*
- ***Please note:** When the batteries are changed, the contact between transmitter and receiver must be restored – so always insert new batteries into both units or start a manual transmitter search.*

11. Troubleshooting

Problems	*Solution*
No indication on the base station	➜ *Ensure batteries polarities are correct* ➜ *Change the batteries*
No transmitter reception Display "---"	➜ *Start the transmitter search manually according to the manual* ➜ *Check batteries of external transmitter (do not use rechargeable batteries!)* ➜ *Restart the transmitter and the base station according to the manual* ➜ *Choose another place for the transmitter and/or the base station* ➜ *Reduce the distance between the transmitter and the base station* ➜ *Check if there is any source of interference*
Incorrect indication	➜ *Change the batteries*

Wireless thermometer GB

12. Waste disposal

Dispose of the packaging in an environmentally friendly manner using the collection systems that have been set up.



Disposal of the electrical device

Remove non-permanently installed batteries and rechargeable batteries from the device and dispose of them separately.
This product is labelled in accordance with the EU Waste Electrical and Electronic Equipment Directive (WEEE).
This product must not be disposed of in ordinary household waste. As a consumer, you are required to take end-of-life devices to a designated collection point for the disposal of electrical and electronic equipment, in order to ensure environmentally-compatible disposal. The return service is free of charge. Observe the current regulations in place!



Disposal of the batteries

Never dispose of empty batteries and rechargeable batteries with ordinary household waste. They contain pollutants which, if improperly disposed of, can harm the environment and human health. As a consumer, you are required by law to take them to your retail store or to an appropriate collection site depending on national or local regulations in order to protect the environment. The return service is free of charge.

TFA_No_30.3034.10_Anl_09_26 30.09.2026 11:08 Uhr Seite 10

The symbols for the contained heavy metals are: Cd=cadmium, Hg=mercury, Pb=lead.

13. Specifications

Base station:

Measuring range Indoor temperature:	*0…+60°C (+32…+140°F)*
Precision:	*±1°C*
Power consumption:	*2 x 1,5 V AA (Batteries not included)*
Dimensions:	*68 x 29 (78) x 113 mm*
Weight:	*86 g (instrument only)*

Outdoor transmitter:

Measuring range Outdoor temperature:	*-40…+65°C (-40…+149°F)*
Precision :	*±1°C*
Transmission frequency:	*433 MHz*
Maximum radio-frequency power:	*< 10mW*
Distance range (free field):	*100 m*
Power consumption:	*2 x 1,5 V AAA (Batteries not included) We recommend Alkaline batteries*
Dimensions:	*36 (46) x 16 (30) x 120 (123) mm*
Weight:	*33 g (only instrument)*

No part of this manual may be reproduced without written consent of TFA Dostmann. The technical data are correct at the time of going to print and may change without prior notice.
The latest technical data and information about this product can be found in our homepage by simply entering the product number in the search box.

EU declaration of conformity

Hereby, TFA Dostmann declares that the radio equipment type 30.3034.10 is in compliance with Directive 2014/53/EU. The full text of the EU declaration of conformity is available at the following Internet address: www.tfa-dostmann.de/service/downloads/ce

www.tfa-dostmann.de
E-Mail: info@tfa-dostmann.de

TFA Dostmann GmbH & Co.KG
Zum Ottersberg 12, 97877 Wertheim, Germany

09/26

TFA_No_30.3034.10_Anl_09_26 30.09.2026 11:08 Uhr Seite 11

Nous vous remercions d'avoir choisi l'appareil de la société TFA Dostmann.

1. Avant d'utiliser votre appareil

- ***Veuillez lire attentivement le mode d'emploi.***
- ***En respectant ce mode d'emploi, vous éviterez d'endommager votre appareil et de perdre vos droits légaux en cas de défaut si celui-ci résulte d'une utilisation non-conforme.***
- ***Nous n'assumons aucune responsabilité pour des dommages qui auraient été causés par le non-respect du présent mode d'emploi. De même, nous n'assumons aucune responsabilité pour des relevés incorrects et les conséquences qu'ils pourraient engendrer.***
- ***Suivez bien toutes les consignes de sécurité !***
- ***Conservez soigneusement le mode d'emploi !***

2. Contenu de la livraison

- *Thermomètre sans fil (station de base)*
- *Émetteur (Kat. No. 30.3163)*
- *Mode d'emploi*

3. Aperçu du domaine d'utilisation et de tous les avantages de votre nouvel appareil

- *Transmission de la température extérieure sans câble (433 MHz), rayon d'action de 100 m au maximum (champ libre)*
- *Extensible à 3 émetteurs au maximum, également pour le contrôle de la température dans des pièces éloignées, p. ex. chambre d´enfants, cave*
- *Température intérieure*
- *Valeurs maximales et minimales*
- *Horloge avec alarme*
- *À poser ou à fixer au mur*

4. Pour votre sécurité

- *L'appareil est destiné uniquement à l'utilisation décrite ci-dessus. Ne l'utilisez jamais à d'autres fins que celles décrites dans le présent mode d'emploi.*

Thermomètre sans fil (F)

Attention !
Danger de blessure :

- *Placez vos appareils et les piles hors de la portée des enfants.*
- *Les petites pièces peuvent être avalées par les enfants (de moins de trois ans).*
- *Les piles contiennent des acides nocifs pour la santé et peuvent être mortelles dans le cas d'une ingestion. Si une pile a été avalée, elle peut entraîner des brûlures internes graves ainsi que la mort dans l'espace de 2 heures. Si vous craignez qu'une pile ait pu être avalée ou ingérée d'une autre manière, quelle qu'elle soit, contactez immédiatement un médecin d'urgence.*
- *Ne jetez jamais de piles dans le feu, ne les court-circuitez pas, ne les démontez pas et ne les rechargez pas.* ***Risque d'explosion !***
- *Une pile faible doit être remplacée le plus rapidement possible afin d'éviter toute fuite.*
- *N'utilisez jamais simultanément de piles anciennes avec des piles neuves ou des piles de types différents.*
- *Évitez tout contact de la peau, des yeux et des muqueuses avec le liquide des piles. En cas de contact, rincez immédiatement les zones concernées à l'eau et consultez un médecin.*

Conseils importants de sécurité du produit !

- *Évitez d'exposer l'appareil à des températures extrêmes, à des vibrations ou à des chocs.*
- *Protégez-le contre l'humidité.*
- *L'émetteur est résistant aux éclaboussures d'eau mais il n'est pas étanche. Pour votre émetteur, choisissez un emplacement protégé de la pluie.*

5. Éléments (Fig. 1)

5.1 Station de base (récepteur)

Affichage à CL

A1 : Horloge
A2 : Température intérieure
A3 : Température extérieure
A4 : Symbole de réception de la température extérieure
A5 : Numéro de canal
A6 : Symbole d'alarme

TFA_No_30.3034.10_Anl_09_26 30.09.2026 11:08 Uhr Seite 12

Touches

*B1 : Touche **SET/MIN/MAX*** *B2 : Touche **RESET/CH/+***

Boîtier

C1 : Suspension murale *C2 : Logement de batterie*
C3 : Support (amovible)

5.2. Emetteur (Fig. 2)

D1 : Suspension murale *D2 : Logement de batterie*
D3 : Support pour poser *D4 : Support pour suspension murale*

6. Mise en service

6.1 Insertion des batteries

- *Ouvrir le logement de batterie de l'émetteur (vissé) et du récepteur et déposer les appareils sur une table à une distance d'environ 1,5 mètre l'un de l'autre. Éviter la proximité de sources de parasitage (appareils électroniques ou appareils radio).*
- *Insérer 2 batteries 1,5 V AAA dans le logement de batterie de l'émetteur et ensuite immédiatement 2 batteries 1,5 V AA dans celui de la station de base.*
- *Un signal sonore se fait entendre et tous les segments LCD s'allument.*

6.2 Réception de la température extérieure

- *Après l'insertion des batteries, les paramètres de mesure seront transférés de l'émetteur à la station de base. Le symbole de réception est affiché pendant 3 minutes sur l'écran.*
- ***Important :** lorsque la station se trouve en mode apprentissage, n'appuyez sur aucune touche. Si la température extérieure n'est pas affichée ou si vous avez appuyé sur une touche avant la réception de la température extérieure et lorsque les piles sont remplacées, recommencez la procédure de mise en service. **Veuillez attendre 10 s avant de réintroduire les piles.***
- *Vous pouvez activer manuellement la réception ultérieurement (par exemple en cas de perte de l'émetteur ou de remplacement des piles).*
- *Continuer à presser la touche **RESET/CH/+** pendant trois secondes. «---» et apparaît sur l'écran.*

6.3 Réglages manuels

- *Continuer à presser la touche **SET/MIN/MAX** pendant trois secondes.*
- *L'indicateur «24 Hr» commence à clignoter. Régler le système de temps à 12 heures (12HR) ou 24 heures (24 HR) à l'aide de la touche **RESET/CH/+**.*
- *Confirmez avec la touche **SET/MIN/MAX**.*
- *L'indicateur des minutes commence à clignoter. Régler les minutes à l'aide de la touche **RESET/CH/+**. Confirmez avec la touche **SET/MIN/MAX**. Entrez pareillement les heures.*
- *Appuyer encore une fois sur la touche **SET/MIN/MAX**. En pressant la touche **RESET/CH/+** l´affichage de la température peut être ajusté en °C ou en °F.*
- *Confirmez avec la touche **SET/MIN/MAX**.*
- *L'appareil quitte automatiquement le mode de réglage si aucune touche n'est pressée pendant 30 secondes.*
- *Si l'on maintient appuyée la touche **RESET/CH/+** dans le mode de réglage pour trois secondes, on parvient à l'affichage rapide.*

6.4 Réglage alarme de réveil

- *Appuyer sur la touche **SET/MIN/MAX** en mode normal.*
- *«12:00 » (par défaut) ou l'alarme de réveil réglée précédemment apparaît sur l'écran.*
- *Continuer à presser la touche **SET/MIN/MAX** pendant trois secondes.*
- *L'indicateur des minutes commence à clignoter. Régler les minutes à l'aide de la touche **RESET/CH/+.***
- *Appuyer sur la touche **SET/MIN/MAX** et vous pouvez ajuster les heures. Régler les heures à l'aide de la touche **RESET/CH/+.***
- *Si l'on maintient appuyées la touche **RESET/CH/+** dans le mode de réglage respectif, on parvient à l'affichage rapide.*
- *Actionner la touche **SET/MIN/MAX** l'alarme de réveil actuelle s'affichent à l'écran.*
- *Pour activer la fonction d'alarme presser la touche **RESET/CH/+**.*
- *Le symbole d'alarme apparaît sur l'affichage.*
- *Pour arrêter l'alarme appuyez sur une touche quelconque.*

7. Fonction maximum/minimum

- *Appuyez sur la touche **SET/MIN/MAX** en mode normal*
- *L'alarme de réveil réglée précédemment apparaît sur l'écran.*

TFA_No_30.3034.10_Anl_09_26 30.09.2026 11:08 Uhr Seite 13

- *A l'aide de la touche **SET/MIN/MAX** on peut obtenir les valeurs minimum (MIN) pour la température intérieure et extérieure. En pressant encore une fois la touche **SET/MIN/MAX** on peut obtenir les valeurs maximum (MAX).*
- *Maintenez la touche **RESET/CH/+** appuyée pendant 2 secondes, en même temps que les valeurs maximales ou minimales sont affichées, les valeurs seront effacées et remplacées par les valeurs actuelles.*

8. Émetteurs extérieurs supplémentaires

- *Si vous désirez raccorder plusieurs émetteurs (max. 3), recommencez la procédure de mise en service pour chaque émetteur. La numération des nouveaux émetteurs est prise en compte automatiquement par ordre chronologique de la mise en service.*
- *Si vous avez raccordé plus d'un émetteur, vous pouvez passer d'un canal à l'autre en utilisant la touche **RESET/CH/+**. Affichage à l'écran pour le canal 1 [1], pour le canal 2 [2] ou pour le canal 3 [3].*

9. Mise en place de la station de base et fixation de l'émetteur

- *Pour l'émetteur, choisir un emplacement à l'ombre et protégé de la pluie. (Le rayonnement solaire direct fausse les mesures et une humidité constante surcharge les composants électroniques inutilement).*
- *Déposer la station de base dans une pièce d'habitation. Eviter la proximité à d'autres appareils électriques (télévision, ordinateur, téléphone à onde radio) aux objets métalliques massifs.*
- *Vérifier que les valeurs de mesure entre l'émetteur à l'emplacement désiré et la station de base (portée avec champ libre environ 100 mètres) sont bien transmises, en cas de murs massifs, en particulier comportant des parties métalliques la portée d'émission peut se réduire considérablement.*
- *Si nécessaire rechercher de nouveaux emplacements pour l'émetteur et/ou le récepteur.*
- *Si le transfert est correct, vous pouvez accrocher ou poser l'émetteur à l'aide du support.*

10. Entretien et maintenance

- *Pour le nettoyage de votre appareils, utilisez un chiffon doux et humide. N'utilisez aucun agent solvant abrasif !*

- *Enlevez les piles, si vous n'utilisez pas votre appareil pendant une durée prolongée.*
- *Conservez votre appareil dans un endroit sec.*

10.1 Remplacement des piles

- *Quand les piles doivent être changées, le symbole « piles » apparaît sur l'affichage (RX = station de base, TX = émetteur).*
- ***Attention :** après le remplacement des piles, il faut rétablir le contact entre l'émetteur et le récepteur - Il faut donc toujours remplacer les piles dans les deux appareils ou bien lancer la recherche manuellement.*

11. Dépannage

Problème	*Solution*
Aucun affichage de la station	➜ *Contrôlez la bonne polarité des piles* ➜ *Changez les piles*
Pas de réception de l'émetteur *Affichage «---»*	➜ *Recherche de l'émetteur manuellement conformément aux instructions* ➜ *Vérifiez les piles de l'émetteur externe (n'utilisez pas d'accus)* ➜ *Remettez en service l'émetteur et la station de base, conformément aux instructions* ➜ *Choisissez d'autres positions pour l'émetteur et / ou la station de base* ➜ *Réduisez la distance entre l'émetteur et la station de base* ➜ *Éliminez les éventuelles sources de parasitage*
Affichage incorrecte	➜ *Changez les piles*

12. Traitement des déchets

Éliminez les emballages de manière respectueuse de l'environnement par le biais des systèmes de collecte établis.

TFA_No_30.3034.10_Anl_09_26 30.09.2026 11:08 Uhr Seite 14



Mise au rebut de l'appareil électrique

Retirez de l'appareil les piles et les batteries rechargeables qui ne sont pas installées de façon permanente et jetez-les séparément. Cet appareil est conforme aux normes de l'UE relatives au traitement des déchets électriques et électroniques (WEEE). L'appareil usagé ne doit pas être jeté dans les ordures ménagères. L'utilisateur s'engage, pour le respect de l'environnement, à déposer l'appareil usagé dans un centre de traitement agréé pour les déchets électriques et électroniques. La collecte est gratuite. Respectez les réglementations en vigueur !

Élimination des piles

Les piles et les batteries rechargeables ne doivent pas être jetées dans les détritus ménagers. Elles contiennent des polluants qui peuvent nuire à l'environnement et à la santé si elles sont éliminées de manière inappropriée. En tant qu'utilisateur, vous avez l'obligation légale de rapporter les piles et les batteries rechargeables usagées à votre revendeur ou de les déposer dans une déchetterie proche de votre domicile conformément à la réglementation nationale et locale. La collecte est gratuite.

Les métaux lourds sont désignés comme suit :
Cd = cadmium, Hg = mercure, Pb = plomb.

13. Caractéristiques techniques

Station de base :

Plage de mesure Température ambiante :	*0…+60°C (+32…+140°F)*
Précision :	*±1°C*

Alimentation :	*2 x 1,5 V AA (Piles non incluses)*
Mesure de boîtier :	*68 x 29 (78) x 113 mm*
Poids :	*86 g (appareil seulement)*
Émetteur :	
Plage de mesure Température extérieure :	*-40…+65°C (-40…+149°F)*
Précision :	*±1°C*
Fréquence de transmission :	*433 MHz*
Puissance de radiofréquence maximale transmise :	*< 10mW*
Rayon d'action (champ libre) :	*100 m*
Alimentation :	*2 x 1,5 V AAA (Piles non incluses) Nous recommandons des piles alcalines*
Mesure de boîtier :	*36 (46) x 16 (30) x 120 (123) mm*
Poids :	*33 g (appareil seulement)*

La reproduction, même partielle, du présent mode d'emploi est strictement interdite sans l'accord explicite de TFA Dostmann. Les caractéristiques techniques de ce produit ont été actualisées au moment de l'impression et peuvent être modifiées sans avis préalable.
Les dernières données techniques et les informations concernant votre produit peuvent être consultées en entrant le numéro de l'article sur notre site Internet.

Déclaration UE de conformité
Le soussigné, TFA Dostmann, déclare que l'équipement radioélectrique du type 30.3034.10 est conforme à la directive 2014/53/UE. Le texte complet de la déclaration UE de conformité est disponible à l'adresse Internet suivante :
www.tfa-dostmann.de/service/downloads/ce

www.tfa-dostmann.de
E-Mail : info@tfa-dostmann.de

TFA Dostmann GmbH & Co.KG
Zum Ottersberg 12, 97877 Wertheim, Allemagne

09/26

TFA_No_30.3034.10_Anl_09_26 30.09.2026 11:08 Uhr Seite 15

Vi ringraziamo per aver scelto l'apparecchio della TFA Dostmann.

1. Prima di utilizzare l'apparecchio

- ***Leggete attentamente le istruzioni per l'uso.***
- ***Seguendo le istruzioni per l'uso, eviterete anche di danneggiare il prodotto e di pregiudicare, a causa di un utilizzo scorretto, i diritti di consumatore che vi spettano per legge.***
- ***Decliniamo ogni responsabilità per i danni derivanti dal mancato rispetto delle presenti istruzioni per l'uso. Allo stesso modo, non siamo responsabili per eventuali misurazioni errate e per le conseguenze che ne possono derivare.***
- ***Prestate particolare attenzione alle misure di sicurezza!***
- ***Conservate con cura queste istruzioni per l'uso.***

2. La consegna include

- *Termometro radiocontrollato (stazione base)*
- *Trasmettitore (No. Cat. 30.3163)*
- *Istruzioni per l'uso*

3. Utilizzi e vantaggi del vostro nuovo apparecchio

- *Trasferimento senza fili della temperatura esterna (433 MHz), raggio d'azione 100 metri al massimo (campo libero)*
- *Espandibile fino ad un massimo di 3 sonde, anche per il controllo della temperatura dell'abitazione p.e. stanza dei bambini, cantina da vino*
- *Temperatura interna*
- *Valori massimi e minimi*
- *Ora con allarme*
- *Montaggio a muro o sistemazione su piano d'appoggio*

4. Per la vostra sicurezza

- *Il prodotto è adatto esclusivamente agli utilizzi di cui sopra. Non utilizzate il prodotto in maniera diversa da quanto descritto in queste istruzioni.*

Avvertenza!
Pericolo di lesioni:

- *Tenere i dispositivi e le batterie lontano dalla portata dei bambini.*

- *Le piccole parti possono essere ingerite dai bambini (sotto i tre anni)*
- *Le batterie contengono acidi nocivi per la salute. Se ingerite, le batterie possono essere mortali. Se una batteria venisse ingerita, potrebbe causare gravi ustioni interne e portare alla morte nel giro di due ore. Se si sospetta che una batteria sia stata ingerita o inserita nel corpo in altra maniera, consultare immediatamente un medico.*
- *Non gettare le batterie nel fuoco, non polarizzarle in maniera scorretta, non smontarle e non cercare di ricaricarle.* ***Pericolo di esplosione!***
- *Sostituire quanto prima le batterie esauste, in modo da evitare perdite.*
- *Non utilizzate mai contemporaneamente batterie usate e batterie nuove né batterie di tipi diversi.*
- *Evitare il contatto del liquido delle batterie con la pelle, gli occhi e le mucose. In casi di contatto, sciacquare subito la zona interessata con acqua e consultare un medico.*

Avvertenze sulla sicurezza del prodotto!

- *Non esporre l'apparecchio a temperature estreme, vibrazioni e urti.*
- *Proteggere dall'umidità.*
- *Il trasmettitore è resistente all'acqua ma non impermeabile. Cercare un luogo ombreggiato e al riparo dalla pioggia per il trasmettitore.*

5. Componenti (Fig. 1)

5.1 Stazione base (ricevitore)

Display LCD

A1: Orologio
A2: Temperatura interna
A3: Temperatura esterna
A4: Simbolo di ricezione temperatura esterna
A5: Numero di canale
A6: Simbolo di allarme

Tasti

B1: Tasto ***SET/MIN/MAX***
B2: Tasto ***RESET/CH/+***

Contenitore

C1: Gancio per parete
C2: Vano batteria
C3: Piede (pieghevole)

TFA_No_30.3034.10_Anl_09_26 30.09.2026 11:08 Uhr Seite 16

5.2. Trasmettitore (Fig. 2)

D1: Gancio per parete
D2: Vano batteria
D3: Supporto per appendare
D4: Supporto per montaggio a muro

6. Messa in funzione

6.1 Inserire le batterie

- *Aprire il vano batterie del trasmettitore (fissato con viti) e della stazione di base e posizionare gli apparecchi su un tavolo ad una distanza di circa 1,5 metri l' uno dall' altro. Tenerli lontano da eventuali fonti di interferenza (dispositivi elettronici e impianti radio).*
- *Inserire le batterie nel vano batterie del trasmettitore (2 x 1,5 V AAA) e subito dopo della stazione base (2 x 1,5 V AA). Inserire le batterie rispettando attentamente le polarità indicate.*
- *Un breve segnale acustico verrà emesso e tutti i segmenti dell'LCD appaiono contemporaneamente.*

6.2 Ricezione del trasmettitore

- *Dopo il messa in funzione, i dati misurati dal trasmettitore esterno vengono trasmessi automaticamente alla stazione base. Il simbolo di ricezione appare per 3 minuti sul display della stazione base.*
- ***Importante:** non premere alcun tasto, quando la stazione si trova in modalità apprendimento. Se la temperatura esterna non viene visualizzata o se si è premuto un tasto prima della ricezione della temperatura esterna, ripetere il processo di messa in funzione. Lo stesso vale per la sostituzione della batteria. **Attendere 10 secondi prima di reinserire le batterie.***
- *È successivamente possibile avviare anche manualmente la ricerca del segnale del trasmettitore (ad esempio in caso di perdita del segnale o di sostituzione delle batterie).*
- *Tenere premuto il tasto **RESET/CH/+** per tre secondi. Sul display appare "---" e .*

6.3 Impostazione manuale

- *Tenere premuto il tasto **SET/MIN/MAX** per tre secondi.*
- *L'indicazione "24h" lampeggia. Impostare con il tasto **RESET/ CH/+** il sistema orario di 12 (12HR) o 24 (24HR) ore.*
- *Confermare con il tasto **SET/MIN/MAX**.*

- *L'indicazione dei minuti lampeggia. Impostare con il tasto **RESET/CH/+** i minuti attuali.*
- *Confermare con il tasto **SET/MIN/ MAX**. Inserire le ore nello stesso modo.*
- *Premere il tasto **SET/MIN/MAX** ancora una volta e tramite il tasto **RESET/CH/+**, l'indicazione della temperatura può essere regolata su °C oppure °F.*
- *Confermare con il tasto **SET/MIN/MAX**.*
- *L'apparecchio esce automaticamente dalla modalità impostazione se non si preme alcun tasto per 30 secondi.*
- *Tenere premuto il tasto **RESET/CH/+** in modalità impostazione per tre secondi per procedere velocemente.*

6.4 Impostazione della sveglia

- *Premere il tasto **SET/MIN/MAX** nella modalità normale.*
- *"12.00" (predefinito) o l'ultima ora impostata della sveglia appare sul display.*
- *Tenere premuto il tasto **SET/MIN/MAX** per tre secondi.*
- *L'indicazione dei minuti lampeggia. Impostare con il tasto **RESET/CH/+** dei minuti.*
- *Premere il tasto **SET/MIN/MAX** e l'indicazione della ora lampeggia. Impostare con il tasto **RESET/CH/+.***
- *Tenere premuto il tasto **RESET/CH/+** in modalità impostazione per procedere velocemente.*
- *Confermare con il tasto **SET/MIN/MAX**, sul display appare l'ora impostata della sveglia.*
- *Per attivare la funzione di allarme, premere il tasto **RESET/CH/+** di nuovo.*
- *Sul display compare il simbolo di allarme.*
- *Spegnere la sveglia con un tasto facoltativo.*

7. Funzione temperature massime/minime

- *Premere il tasto **SET/MIN/MAX** nella modalità normale.*
- *L'ora di allarme appare sul display.*
- *Premendo di nuovo il tasto **SET/MIN/MAX** è possibile richiamare i valori minimi (MIN) della temperatura interna e esterna. Premendo di nuovo il tasto **SET/MIN/MAX** è possibile richiamare i valori massimi (MAX).*
- *Tenendo premuto il tasto **RESET/CH/+** per 2 secondi durante la visualizzazione dei valori massimi o minimi per cancellarli.*

TFA_No_30.3034.10_Anl_09_26 30.09.2026 11:08 Uhr Seite 17

8. Trasmettitori esterni addizionali

- *Se si desidera collegare più trasmettitori (max. 3), ripetere per ciascuno di essi il processo di messa in funzione. La numerazione dei trasmettitori ha luogo automaticamente nella stessa sequenza della messa in funzione.*
- *Se si dispone di più di un trasmettitore collegato, è possibile passare da un canale all'altro con il tasto **RESET/CH/+**. Visualizzazione sul display di* 1 *per il canale 1,* 2 *per il canale 2, o di* 3 *per il canale 3.*

9. Posizionamento della stazione base e fissaggio del trasmettitore

- *Cercare un luogo ombreggiato e al riparo dalla pioggia per il trasmettitore. (Una irradiazione diretta del sole modifica i valori di misura mentre l'umidità continua sovraccarica in modo non necessario i componenti elettronici).*
- *Installare la stazione base in soggiorno evitando la vicinanza di altri apparecchi e lettrici (televisore, computer, radiotelefoni) e di oggetti metallici massicci.*
- *Verificare se il trasferimento dei valori di misura alla stazione base da parte del trasmettitore situato nel luogo cui esso è destinato ha luogo correttamente (raggio d'azione in campo libero circa 100 metri, in caso di pareti spesse, in particolare con parti metalliche, il raggio d'azione del trasmettitore potrà ridursi notevolmente).*
- *Se necessario, cercare nuove posizioni per il trasmettitore e il ricevitore.*
- *Se il trasferimento ha luogo correttamente, è possibile appendere il trasmettitore o sistemarlo tramite il suo supporto.*

10. Cura e manutenzione

- *Per pulire l'apparecchio utilizzare solo un panno morbido leggermente inumidito. Non usare solventi o prodotti abrasivi.*
- *Rimuovere le batterie, se non si utilizzano i dispositivi per un periodo prolungato.*
- *Collocare i dispositivi in un luogo asciutto.*

10.1 Sostituzione delle batterie

- *Se la batteria è scarica, il simbolo di "batteria scarica " appare sul display (TX = trasmettitore, RX = ricevitore).*

- ***Attenzione:** dopo aver sostituito le batterie è necessario ristabilire il contatto tra il trasmettitore e il ricevitore, pertanto cambiate sempre le batterie contemporaneamente ad entrambi i dispositivi oppure avviate manualmente la ricerca del trasmettitore.*

11. Guasti

Problema	*Risoluzione del problema*
Nessuna indicazione sulla stazione base	➜ *Inserire le batterie rispettando le corrette polarità* ➜ *Cambiare le batterie*
Nessuna ricezione del trasmettitore *Indicazione "---"*	➜ *Avviare manualmente la ricerca del trasmettitore secondo le istruzioni* ➜ *Controllare le batterie del trasmettitore (non utilizzare batterie ricaricabili!)* ➜ *Riavviate il trasmettitore e la stazione base secondo le istruzioni* ➜ *Cercate nuove posizioni per il trasmettitore e/o la stazione base* ➜ *Diminuite la distanza tra il trasmettitore e la stazione base* ➜ *Eliminate fonti di interferenza*
Indicazione non corretta	➜ *Cambiare le batterie*

12. Smaltimento

Smaltire gli imballaggi in modo ecologico attraverso i sistemi di raccolta in vigore.



Smaltimento del dispositivo elettrico

Rimuovere dal dispositivo le batterie estraibili e le batterie ricaricabili estraibili e smaltirle separatamente.
Questo apparecchio è contrassegnato in conformità alla Direttiva UE sullo smaltimento delle apparecchiature elettriche ed elettroniche (WEEE).
Questo prodotto non deve essere smaltito insieme ai rifiuti domestici.

TFA_No_30.3034.10_Anl_09_26 30.09.2026 11:08 Uhr Seite 18

Il consumatore è tenuto a consegnare il vecchio apparecchio presso un punto di raccolta per lo smaltimento di apparecchiature elettriche ed elettroniche ai fini di uno smaltimento ecologico. La restituzione è gratuita. Osservare i regolamenti in vigore!



Smaltimento delle batterie

È assolutamente vietato gettare le batterie e le batterie ricaricabili tra i rifiuti domestici. Contengono sostanze tossiche che possono danneggiare l'ambiente e la salute se smaltite in modo improprio. In qualità di consumatori, siete tenuti per legge a smaltire le batterie usate presso i punti vendita o consegnarle presso altri enti preposti al riciclaggio in conformità alle vigenti disposizioni nazionali o locali, ai fini di uno smaltimento ecologico. La restituzione è gratuita.

Le sigle dei metalli pesanti contenuti sono:
Cd=cadmio, Hg=mercurio, Pb=piombo

13. Dati tecnici

Stazione base:

Campo di misura Temperatura interna:	*0…+60°C (+32…+140°F)*
Precisione:	*±1°C*
Alimentazione:	*2 x 1,5 V AA (non fornite)*
Dimensioni esterne:	*68 x 29 (78) x 113 mm*
Peso:	*86 g (solo apparecchio)*

Trasmettitore:

Campo di misura Temperatura esterna:	*-40…+65°C (-40…+149°F)*
Precisione:	*±1°C*
Frequenza di trasmissione:	*433 MHz*

Massima potenza a radiofrequenza trasmessa:	*< 10mW*
Raggio d'azione (campo libero):	*ca. 100 metri al massimo*
Alimentazione:	*2 x 1,5 V AAA (non fornite) Raccomandiamo batterie alcaline*
Dimensioni esterne:	*36 (46) x 16 (30) x 120 (123) mm*
Peso:	*33 g (solo apparecchio)*



È vietata la pubblicazione delle presenti istruzioni o di parti di esse senza una precedente autorizzazione della TFA Dostmann. I dati tecnici corrispondono allo stato del prodotto al momento della stampa e possono cambiare senza preavviso.
È possibile trovare dati tecnici e informazioni aggiornate sul prodotto inserendo il numero di articolo sul nostro sito.

Dichiarazione di conformità UE
Il fabbricante, TFA Dostmann, dichiara che il tipo di apparecchiatura radio 30.3034.10 è conforme alla direttiva 2014/53/UE. Il testo completo della dichiarazione di conformità UE è disponibile al seguente indirizzo Internet: www.tfa-dostmann.de/service/downloads/ce

www.tfa-dostmann.de
E-Mail: info@tfa-dostmann.de

TFA Dostmann GmbH & Co.KG
Zum Ottersberg 12, 97877 Wertheim, Germania

09/26

TFA_No_30.3034.10_Anl_09_26 30.09.2026 11:08 Uhr Seite 19

Draadloze thermometer (NL)

Hartelijk dank dat u voor dit apparaat van TFA Dostmann hebt gekozen.

1. Voordat u met het apparaat gaat werken

- ***Lees de gebruiksaanwijzing aandachtig door.***
- ***Door rekening te houden met wat er in de handleiding staat, vermijdt u ook beschadigingen van het product en riskeert u niet dat uw wettelijke rechten door verkeerd gebruik niet meer gelden.***
- ***Voor schade die wordt veroorzaakt doordat u geen rekening houdt met de handleiding aanvaarden wij geen aansprakelijkheid. Ook zijn wij niet verantwoordelijk voor verkeerde metingen en de mogelijke gevolgen die daaruit voortvloeien.***
- ***Volg met name de veiligheidsinstructies op!***
- ***Deze gebruiksaanwijzing goed bewaren a.u.b.!***

2. Levering

- *Draadloze thermometer (basisapparaat)*
- *Zender (Kat. Nr. 30.3163)*
- *Gebruiksaanwijzing*

3. Toepassing en alle voordelen van uw nieuwe apparaat in één oogopslag

- *Draadloze transmissie van buitentemperatuur (433 MHz), reikwijdte maximaal 100 m (vrijveld)*
- *Werkt met maximaal 3 buitenzenders, ook voor de temperatuurcontrole van afgelegen ruimtes, b.v. kinderkamer, wijnkelder*
- *Binnentemperatuur*
- *Min/max waarden*
- *Tijd en alarm*
- *Om op te hangen of neer te zetten*

4. Voor uw veiligheid

- *Het product is uitsluitend geschikt voor de hierboven beschreven doeleinden. Gebruik het product niet anders dan in deze handleiding is aangegeven.*

Voorzichtig!
Kans op letsel:

- *Houd de apparaaten en de batterijen buiten de reikwijdte van kinderen.*

Draadloze thermometer (NL)

- *Het apparaat bevat kleine onderdelen, die door kinderen (jonger dan drie jaren) ingeslikt kunnen worden.*
- *Batterijen bevatten zuren die de gezondheid schaden. Het inslikken van batterijen kan levensgevaarlijk zijn. Als een batterij wordt ingeslikt, kan dit binnen 2 uur tot ernstige interne brandwonden en tot fataal letsel leiden. Als u denkt dat de batterijen zijn ingeslikt of in een willekeurig lichaamsdeel terecht zijn gekomen, dient u onmiddellijk medische hulp te zoeken.*
- *Batterijen niet in het vuur gooien, niet kortsluiten, niet uit elkaar halen of opladen. E**xplosiegevaar!***
- *Zwakke batterijen moeten zo snel mogelijk worden vervangen om lekkage van de batterijen te voorkomen.*
- *Gebruik nooit tegelijkertijd oude en nieuwe batterijen of batterijen van een verschillend type.*
- *Als een batterij heeft gelekt, vermijd dan contact met de huid, ogen en slijmvliezen. Spoel in geval van contact met batterijzuur de desbetreffende plekken onmiddellijk af met water en raadpleeg een arts.*

Belangrijke informatie over de productveiligheid!

- *Stel het apparaat niet bloot aan extreme temperaturen, trillingen en schokken.*
- *Tegen vocht beschermen.*
- *De buitensensor is tegen spatwater beschermd maar niet waterdicht. Zoek een tegen regen beschermde plaats uit voor de zender.*

5. Onderdelen (Fig. 1)

5.1 Basisstation (ontvanger)

LCD-display

A1: Tijd
A2: Binnentemperatuur
A3: Buitentemperatuur
A4: Ontvangstsymbool buitentemperatuur
A5: Kanaalnummer
A6: Alarmsymbool

Toetsen

B1: ***SET/MIN/MAX*** *toets*
B2: ***RESET/CH/+*** *toets*

Behuizing

C1: Wandophanging
C2: Batterijvak
C3: Standaard (uitklapbaar)

TFA_No_30.3034.10_Anl_09_26 30.09.2026 11:08 Uhr Seite 20

5.2. Zender (Fig. 2)

D1: Wandophanging *D2: Batterijvak*
D3: Houder om neer te zetten *D4: Houder voor wandophanging*

6. Inbedrijfstelling

6.1 Plaats de batterijen

- *Open het batterijvak van het zender (vastgeschroefd) en basisstation (ontvanger) en leg de apparaten op een afstand van ca. 1,5 meter van elkaar op een tafel. Vermijd de nabijheid tot andere elektrische apparaten (televisie, computer, radiografische telefoons) en massieve metalen voorwerpen.*
- *Plaats de batterijen in het batterijvak van het zender (2 x 1,5 V AAA) en direct daarna in de basisstation (2 x 1,5 V AA). Let op de juiste polariteit bij het plaatsen van de batterijen.*
- *U hoort een kort signaal en alle segmenten van het scherm verschijnen.*

6.2 Ontvangst van de buitentemperatuur

- *Na het plaatsen van de batterijen worden bovendien de meetgegevens van de buitenzender naar het basisstation overgedragen. Het ontvangstteken verschijnt 3 minuten lang op het scherm van het basisstation.*
- ***Belangrijk:** Tijdens wanneer het station zich in leermodus bevindt, mag u geen toetsen indrukken. Verschijnt de buitentemperatuur niet of hebt u een toets ingedrukt voordat de buitentemperatuur ontvangen werd of hebt u de batterijen vervangen, moet u de ingebruiknameprocedure nog eens overdoen. **Wacht 10 seconden vooraleer de batterijen weer in te zetten.***
- *U kunt de zenderzoeker op een later tijdstip ook handmatig starten (bijv. bij verlies van het zendersignaal of na een batterijwissel).*
- *Houd de **RESET/CH/+** toets drie seconden ingedrukt. „---" en verschijnen op het display.*

6.3 Instellingen

- *Houd de **SET/MIN/MAX** toets drie seconden ingedrukt.*
- *De 24HR weergave begint te knipperen. U kunt met de **RESET/ CH/+** toets het 12-uurs-tijdsysteem of 24-uurs-tijdsysteem selecteren.*
- *Bevestig met de **SET/MIN/MAX** toets.*

- *De minuten beginnen te knipperen en u kunt met de **RESET/ CH/+** toets de minuten instellen. Bevestig met de **SET/MIN/MAX** toets. Stel op dezelfde manier de uren in.*
- *Druk nog eens op de **SET/MIN/MAX** toets en met de **RESET/CH/+** toets kunt u tussen de weergave van de temperatuur in °C (graden Celsius) of °F (graden Fahrenheit) kiezen.*
- *Bevestig met de **SET/MIN/MAX** toets.*
- *Het apparaat verlaat automatisch de instelmodus, als er langer dan 30 seconden geen toets wordt ingedrukt.*
- *Als u de **RESET/CH/+** toets in de instelmodus drie seconden lang ingedrukt houdt, komt u de snelloop.*

6.4 Instelling wekalarm

- *Druk op de **SET/MIN/MAX** toets in de normaalmodus.*
- *„12:00" (standaardinstelling) of de ingestelde alarm tijd verschijnt op het display.*
- *Houd de **SET/MIN/MAX** toets drie seconden ingedrukt.*
- *De minuten beginnen te knipperen en u kunt met de **RESET/ CH/+** toets de minuten instellen.*
- *Druk op de **SET/MIN/MAX** toets. De uren beginnen te knipperen en u kunt met de **RESET/CH/+** toets de uren instellen.*
- *Als u de **RESET/CH/+** toets in de instelmodus ingedrukt houdt, komt u de snelloop.*
- *Bevestig met de **SET/MIN/MAX** toets, de actuele alarm tijd verschijnt op het display.*
- *Om de alarmfunctie te activeren druk nog eens op de **RESET/CH/+** toets.*
- *De alarmsymbool verschijnt op het display.*
- *Het alarm kunt u met een willekeurig toets beëindigen.*

7. Maximum/Minimum-functie

- *Druk op de **SET/MIN/MAX** toets in de normaalmodus.*
- *De ingestelde alarm tijd verschijnt op het display.*
- *Met de **SET/MIN/MAX** toets kunt u het minimum (MIN) voor binnen en buitentemperatuur opvragen. Druk nogmaals op de **SET/MIN/MAX** toets om de hoogste waarden (MAX) op te roepen.*

TFA_No_30.3034.10_Anl_09_26 30.09.2026 11:08 Uhr Seite 21

- *Houdt de **RESET/CH/+** toets voor 2 seconden ingedrukt, wanneer op het display de maximum en minimum waarden verschijnen, om de betreffende waarden terug te zetten.*

8. Extra buitenzenders

- *Wenst u meerdere zenders aan te sluiten (max. 3), herhaal dan de ingebruiknameprocedure voor iedere zender. De nummering van de zenders gebeurt automatisch volgens het tijdstip van de ingebruikneming.*
- *Indien u meer dan een zender heeft aangesloten, kunt u met de **RESET/CH/+** toets tussen de kanalen wisselen. Weergave in display voor kanaal 1 1 , voor kanaal 2 2 of voor kanaal 3 3 .*

9. Opstellen van het basisstation en bevestigen van de zender

- *Zoek een schaduwrijke tegen regen beschermde plaats uit voor de zender. (Directe zonbestraling vervalst de meetwaarden en continue vochtigheid belast de elektronische componenten onnodig).*
- *Plaats het basisstation in de woonruimte. Vermijd de nabijheid tot andere elektrische apparaten (televisie, computer, radiografische telefoons) en massieve metalen voorwerpen.*
- *Controleer of een overdracht van de meetwaarden van de zender op de gewenste opstellingsplaats naar het basisstation plaatsvindt (reikwijdte open veld ca. 100 meter, bij massieve wanden, in het bijzonder met metalen delen kan de reikwijdte van de zender aanzienlijk gereduceerd worden).*
- *Zoek eventueel een nieuwe opstellingsplaats voor zender en/of ontvanger.*
- *Als de overdracht succesvol is kunt u de zender met de standaard ophangen of opstellen.*

10. Schoonmaken en onderhoud

- *Maak het apparaten met een zachte, enigszins vochtige doek schoon. Geen schuur- of oplosmiddelen gebruiken!*
- *Verwijder de batterijen, als u het apparaten langere tijd niet gebruikt.*
- *Bewaar het apparaten op een droge plaats.*

10.1 Batterijwissel

- *Als de batterijen ontladen zijn verschijnt het batterijsymbool in de display (RX = basisstation, TX = buitenzender)*

- ***Attentie:** Bij een batterijwissel moet het contact tussen zender en ontvanger weer worden hersteld – dus altijd beide apparaten van nieuwe batterijen voorzien of de handmatige zenderzoeker starten.*

11. Storingswijzer

Probleem	*Oplossing*
Geen display op het basisapparaat	➜ *Batterijen in de juiste poolrichting plaatsen* ➜ *Vervang de batterijen*
Geen buitenzender ontvangst *Indicatie „---“*	➜ *Handmatig zoeken van de buiten zender volgens de handleiding starten* ➜ *Batterijen van de buitenzender controleren (geen accu's gebruiken!)* ➜ *Zender en basisapparaat opnieuw volgens de handleiding in bedrijf stellen* ➜ *Zoek een nieuw opstellingsplaats voor zender en/of ontvanger.* ➜ *Afstand tussen zender en basisapparaat verminderen* ➜ *Verwijder stoorbronnen*
Geen correcte weergave	➜ *Vervang de batterijen*

12. Afvoeren

Voer de verpakking op milieuvriendelijke wijze af via de daarvoor bestemde inzamelsystemen.



Afvoeren van het elektrisch apparaat

Verwijder niet vast ingebouwde batterijen en accu's uit het apparaat en voer die gescheiden af. Dit apparaat is gemarkeerd in overeenstemming met de EU-richtlijn (WEEE) betreffende afgedankte elektrische en elektronische apparatuur.
Dit product mag niet met het huisvuil worden weggegooid. De gebruiker is verplicht om de apparatuur in te leveren bij een als zodanig erkende inleverpunt voor het afvoeren van afgedankte elektrische en elektronische apparatuur om een milieuvriendelijk afvoeren te garanderen. Inleveren is gratis. Neem de geldende voorschriften in acht!

TFA_No_30.3034.10_Anl_09_26 30.09.2026 11:08 Uhr Seite 22



Afvoeren van batterijen

Batterijen en accu's mogen niet met het huisvuil worden weggegooid. Zij bevatten schadelijke stoffen die schadelijk kunnen zijn voor het milieu en de gezondheid indien zij op onjuiste wijze worden afgevoerd. Als consument bent u wettelijk verplicht om gebruikte batterijen en accu's bij uw verkoper in te leveren of naar de daarvoor bestemde inleverpunten volgens de nationale of lokale bepalingen te brengen om een milieuvriendelijk afvoeren te garanderen. Inleveren is gratis.

De benamingen van de zware metalen zijn:
Cd=cadmium, Hg=kwik, Pb=lood

13. Technische gegevens

Basisapparaat:

Meetbereik Binnentemperatuur:	*0…+60°C (+32…+140°F)*
Precisie:	*±1°C*
Spanningsvoorziening:	*2 x 1,5 V AA (Batterijen niet inclusief)*
Afmetingen behuizing:	*68 x 29 (78) x 113 mm*
Gewicht:	*86 g (alleen het apparaat)*

Zender:

Meetbereik Buitentemperatuur:	*-40…+65°C (-40…+149°F)*
Precisie:	*±1°C*
Transmissie frequentie:	*433 MHz*
Maximaal radiofrequentie vermogen uitgezonden:	*< 10mW*
Reikwijdte open veld:	*maximaal 100 meter*

Spanningsvoorziening:	*2 x 1,5 V AAA (Batterijen niet inclusief) Wij bevelen alkalinebatterijen*
Afmetingen behuizing:	*36 (46) x 16 (30) x 120 (123) mm*
Gewicht:	*33 g (alleen het apparaat)*

Deze gebruiksaanwijzing of gedeelten eruit mogen alleen met toestemming van TFA Dostmann worden gepubliceerd. De technische gegevens van dit apparaat zijn actueel bij het ter perse gaan en kunnen zonder voorafgaande informatie worden gewijzigd.
De nieuwste technische gegevens en informatie over uw product kunt u vinden door het invoeren van het artikelnummer op onze homepage.

EU-conformiteitsverklaring

Hierbij verklaar ik, TFA Dostmann, dat het type radioapparatuur 30.3034.10 conform is met Richtlijn 2014/53/EU. De volledige tekst van de EU-conformiteitsverklaring kan worden geraadpleegd op het volgende internetadres: www.tfa-dostmann.de/service/downloads/ce

www.tfa-dostmann.de
E-Mail: info@tfa-dostmann.de

TFA Dostmann GmbH & Co.KG
Zum Ottersberg 12, 97877 Wertheim, Duitsland

09/26

TFA_No_30.3034.10_Anl_09_26 30.09.2026 11:08 Uhr Seite 23

Muchas gracias por haber adquirido este dispositivo de TFA Dostmann.

1. Antes de utilizar el dispositivo

- ***Lea detenidamente las instrucciones de uso.***
- ***Si sigue las instrucciones de uso, evitará que se produzcan daños en el dispositivo y no comprometerá a sus derechos por vicios, previstos legalmente debido a un uso incorrecto.***
- ***No asumimos responsabilidad alguna por los daños originados por el incumplimiento de estas instrucciones de uso. Del mismo modo, no nos hacemos responsables por cualquier lectura incorrecta y de las consecuencias que pueden derivarse de tales.***
- ***Tenga en cuenta ante todo las advertencias de seguridad.***
- ***Guarde estas instrucciones de uso en un sitio seguro.***

2. Entrega

- *Termómetro inalámbrico (estación base)*
- *Sensor (Cat. No. 30.3163)*
- *Instrucciones de uso*

3. Ámbito de aplicación y ventajas de su nuevo dispositivo

- *Transmisión de la temperatura exterior (433 MHz) con un alcance de hasta 100 metros (campo libre)*
- *Ampliable de hasta 3 sensores también para controlar la temperatura ambiente de habitaciones alejadas, por ejemplo, habitación de los niños, bodega*
- *Temperatura interior*
- *Valores máximos y mínimos*
- *Reloj con alarma*
- *Montaje de pared o sobremesa*

4. Para su seguridad

- *El producto solo es adecuado para el ámbito de aplicación descrito anteriormente. No emplee el dispositivo de modo distinto al especificado en estas instrucciones.*

¡Precaución!
Riesgo de lesiones:

- *Mantenga los dispositivos y las pilas fuera del alcance de los niños.*
- *Las piezas pequeñas pueden ser tragadas por los niños (menores de tres años).*
- *Las pilas contienen ácidos nocivos para la salud y pueden ser peligrosas si se ingieren. Si se ingiere una pila le puede causar dentro de 2 horas, quemaduras internas y llegar a la muerte. Si sospecha que se ha ingerido una pila o ha entrado en el cuerpo de otro modo, busque inmediatamente ayuda médica.*
- *No tire las pilas al fuego, no las cortocircuite, desmonte ni recargue.* ***¡Riesgo de explosión!***
- *Las pilas con un estado de carga bajo deben cambiarse lo antes posible para evitar fugas.*
- *No utilice simultáneamente pilas nuevas y usadas o pilas de diferente tipo.*
- *Evite el contacto del líquido de las pilas con la piel, ojos y mucosas. En caso de contacto, enjuague la zona afectada con agua y acuda al médico sin pérdida de tiempo.*

¡Advertencias importantes sobre la seguridad del producto!

- *No exponga el dispositivo a temperaturas extremas, vibraciones ni sacudidas extremas.*
- *Protegerlo de la humedad.*
- *El transmisor exterior está protegido contra las salpicaduras de agua, pero no es estanco al agua. Busque un lugar seco para poner el transmisor.*

5. Componentes (Fig. 1)

5.1 Estación base (receptor)

Pantalla LCD

A1: Tiempo
A2: Temperatura interior
A3: Temperatura exterior
A4: Símbolo de recepción temperatura exterior
A5: Número del canal
A6: Símbolo de la alarma

TFA_No_30.3034.10_Anl_09_26 30.09.2026 11:08 Uhr Seite 24

Teclas

*B1: Tecla **SET/MIN/MAX*** *B2: Tecla **RESET/CH/+***

Cuerpo

C1: Colgador para pared *C2: Compartimiento de las pilas*
C3: Soporte (desplegable)

5.2. Sensor (Fig. 1)

D1: Colgador para pared *D2: Compartimiento de las pilas*
D3: Soporte de sobremesa *D4: Soporte para montaje de pared*

6. Puesta en marcha

6.1 Introducir las pilas

- *Abra el compartimiento de pilas del sensor (atornillado) y la estación base y coloque los aparatos sobre una mesa a una distancia de 1,5 metros aprox. entre sí. Evite las fuentes de interferencias próximas (aparatos electrónicos y sistemas de radio).*
- *Introduzca las pilas en el sensor (2 x AAA 1,5 V) y inmediatamente después en la estación base (2 x AA 1,5 V). Compruebe que la polaridad sea la correcta al introducir las pilas.*
- *Se emite una señal acústica corta y todos los segmentos aparecerán brevemente.*

6.2 Recepción de la temperatura exterior

- *Después de introducir las pilas se transmiten a la estación base los datos de medición del sensor exterior. El símbolo de recepción aparece durante 3 minutos sobre el display de la estación base.*
- ***IMPORTANTE:** No pulse ninguna tecla al encontrarse la estación en modo de aprendizaje. Si no se muestra la temperatura externa o si ha pulsado una tecla antes de recibir la temperatura externa y en caso de cambio de batería, repita el proceso de la puesta en servicio. **Espere por favor unos 10 segundos antes de volver a insertar las pilas.***
- *También puede iniciar la búsqueda de sensor posteriormente de forma manual (p. ej., si se pierde el sensor o al cambiar las pilas).*
- *Mantenga pulsada la tecla **RESET/CH/+** durante 3 segundos. En la pantalla aparece "---" y .*

6.3 Ajuste manual

- *Mantenga pulsada la tecla **SET/MIN/MAX** durante 3 segundos. "24Hr" empieza a parpadear y puede seleccionar el sistema de horario de 12 (12HR) o de 24 horas (24HR) con la tecla **RESET/ CH/+**.*
- *Confirme con la tecla **SET/MIN/MAX**.*
- *Los minutos empiezan a parpadear y puede ajustar los minutos con la tecla **RESET/CH/+**. Confirme con la tecla **SET/MIN/MAX**. Introduzca del mismo modo las horas.*
- *Pulsa la tecla **SET/MIN/MAX** otra vez y puede seleccionar entre la indicación de temperatura en °C (grados Celsius) o °F (grados Fahrenheit) con la tecla **RESET/CH/+**.*
- *Confirme con la tecla **SET/MIN/MAX**.*
- *El aparato sale automáticamente del modo de ajuste si no se pulsa ninguna tecla durante más de 30 segundos.*
- *Si mantiene pulsada la tecla **RESET/CH/+** en el modo de ajuste durante tres segundos, se modificará rápidamente.*

6.4 Ajuste de la alarma

- *Pulse la tecla **SET/MIN/MAX** en el modo normal.*
- *En el display aparece "12:00" o la indicación de la última hora de la alarma ajustada parpadea.*
- *Mantenga pulsada la tecla **SET/MIN/MAX** durante 3 segundos.*
- *Los minutos empiezan a parpadear y puede ajustar los minutos con la tecla **RESET/CH/+**.*
- *Pulsa la tecla **SET/MIN/MAX** y puede ajustar las horas con la tecla **RESET/CH/+**.*
- *Si mantiene pulsada la tecla **RESET/CH/+** en el modo de ajuste, se modificará rápidamente.*
- *Pulse la tecla **SET/MIN/MAX**, en el display se indicará la hora de la alarma ajustada.*
- *Para activar la función de alarma, pulse de nuevo la tecla **RESET/ CH/+**.*
- *En el display aparece el símbolo de la alarma.*
- *Finalizar la alarma con cualquier tecla.*

7. Función máximo/mínimo

- *Pulse la tecla **SET/MIN/MAX** en el modo normal.*
- *En el display aparece la última hora de la alarma ajustada.*

TFA_No_30.3034.10_Anl_09_26 30.09.2026 11:08 Uhr Seite 25

- *Pulsando la tecla **SET/MIN/MAX** puede llamar los valores mínimos (MIN) de la temperatura interior y exterior. Si vuelve a pulsar la tecla **SET/MIN/MAX** puede llamar los valores máximos (MAX).*
- *Mantenga pulsada la tecla **RESET/CH/+** 2 segundos mientras se indican los valores máximos y mínimos para borrar los valores correspondientes.*

8. Sensor exterior adicional

- *Si desea conectar varios sensores (máx 3), repita para cada sensor el proceso de puesta en servicio. La numeración del sensor se establece automáticamente en el orden correlativo temporal de la puesta en servicio.*
- *Si ha conectado más de un sensor, con la tecla **RESET/CH/+** puede cambiar entre los canales. Indicación en la pantalla para canal 1 1 , para canal 2 2 o para canal 3 3 .*

9. Instalación de la estación base y fijación del sensor

- *Busque un lugar sombrado, protegido de la lluvia para el sensor. (La irradiación solar directa falsea los valores de medición y la humedad permanente perjudica innecesariamente los componentes electrónicos).*
- *Instale la estación base en el salón. Evite la proximidad a otros aparatos eléctricos (televisores, ordenadores, radioteléfonos) y objetos metálicos macizos.*
- *Compruebe si se produce la transmisión de los valores de medición del sensor en el lugar de instalación deseado para la estación base (alcance en campo libre 100 metros aprox., con paredes macizas, especialmente con piezas metálicas puede reducirse considerablemente el alcance del sensor).*
- *Si procede, busque un nuevo lugar de instalación para el sensor y/o receptor.*
- *Si la transmisión es satisfactoria puede colgar el sensor o colóquelo con el soporte.*

10. Cuidado y mantenimiento

- *Limpie los dispositivos con un paño suave, ligeramente humedecido. ¡No utilizar ningún medio abrasivo ni disolventes!*
- *Extraiga las pilas si no va a usar los dispositivos por un largo período de tiempo.*
- *Almacene los dispositivos en un lugar seco.*

10.1 Cambio de las pilas

- *Si las pilas están descargadas, aparece el símbolo “pila descargada” en la pantalla (RX = estación base, TX = sensor).*
- ***Atención:** Al cambiar las pilas, debe volver a establecerse el contacto entre el sensor y el receptor; por esta razón, deben introducirse pilas nuevas en ambos dispositivos o iniciarse una búsqueda manual de sensor.*

11. Averías

Problema	*Solución*
Ninguna indicación de estación base	➜ *Asegúrese que las pilas estén colocadas con la polaridad correcta* ➜ *Cambiar las pilas*
Ninguna recepción de sensor *Indicación “----”*	➜ *Iniciar la búsqueda para el sensor exterior manual de acuerdo a las instrucciones* ➜ *Comprobar las pilas del sensor exterior (¡No utilizar baterías!)* ➜ *Poner de nuevo en funcionamiento el sensor y la estación base según las instrucciones de uso* ➜ *Si es necesario, busque un nuevo lugar de instalación para el sensor y/o estación base* ➜ *Reducir la distancia entre el sensor y el dispositivo base* ➜ *Elimine las fuentes de interferencia*
Indicación incorrecta	➜ *Cambiar las pilas*

12. Eliminación

Eliminar el embalaje de una forma respetuosa con el medio ambiente a través de los sistemas de recogida establecidos.

TFA_No_30.3034.10_Anl_09_26 30.09.2026 11:08 Uhr Seite 26



Eliminación de los dispositivos eléctricos

Retire las pilas y baterías recargables que no están instaladas de forma permanente y deséchelas por separado del producto.
Este dispositivo está identificado conforme a la Directiva de la UE sobre residuos de aparatos eléctricos y electrónicos (WEEE).
No deseche este producto junto con la basura doméstica. El usuario está obligado a llevar el dispositivo usado a un punto de recogida de aparatos eléctricos y electrónicos acreditado para que sea eliminado de manera respetuosa con el medio ambiente. La devolución es gratuita. Tenga en cuenta las normas vigentes actuales.



Eliminación de las pilas

Las pilas y baterías no pueden desecharse en ningún caso junto con la basura doméstica. Contienen contaminantes que pueden perjudicar el medio ambiente y la salud si se eliminan de forma inadecuada. Como consumidor, está obligado legalmente a depositar las pilas y baterías usadas de manera respetuosa con el medio ambiente en el comercio especializado o bien en los centros de recogida y reciclaje previstos para ello según el reglamento nacional o local. La devolución es gratuita.

Las denominaciones de los metales pesados que contienen son: Cd=cadmio, Hg=mercurio, Pb=plomo.

13. Datos técnicos

Estación base:

Gama de medición Temperatura interior:	*0…+60°C (+32…+140°F)*
Precisión:	*±1°C*
Alimentación de tensión:	*2 x 1,5 V AA (Pilas non incluidas)*
Dimensiones del cuerpo:	*68 x 29 (78) x 113 mm*
Peso:	*86 g (solo dispositivo)*

Sensor:

Gama de medición Temperatura interior:	*-40…+65°C (-40…+149°F)*
Precisión:	*±1°C*
Frecuencia de la transmisión:	*433 MHz*
Alcance (campo libre):	*máximo de 100 m*
Potencia máxima de radiofrecuencia transmitida:	*< 10mW*
Alimentación de tensión:	*2 x 1,5 V AAA (Pilas non incluidas) Recomendamos pilas alcalinas*
Dimensiones del cuerpo:	*36 (46) x 16 (30) x 120 (123) mm*
Peso:	*33 g (solo dispositivo)*

Estas instrucciones o extractos de las mismas no pueden ser publicados sin la autorización de la TFA Dostmann. Los datos técnicos de este producto corresponden al estado en el momento de la impresión y pueden ser modificados sin previo aviso.
Los actuales datos técnicos e informaciones sobre su producto los puede encontrar bajo el número de artículo en nuestra página web.

Declaración UE de conformidad

Por la presente, TFA Dostmann declara que el tipo de equipo radioeléctrico 30.3034.10 es conforme con la Directiva 2014/53/UE. El texto completo de la declaración UE de conformidad está disponible en la dirección Internet siguiente: www.tfa-dostmann.de/service/downloads/ce

www.tfa-dostmann.de
E-Mail: info@tfa-dostmann.de

TFA Dostmann GmbH & Co.KG
Zum Ottersberg 12, 97877 Wertheim, Alemania

09/26